edelweiss GROUP

Rans Sanitary Ware®
Feeling The Love

ИНСТРУКЦИЯ ПО МОНТАЖУ

Душевая кабина SR-3179

www.edelweiss.group

(4) При работающем радио нажмите кнопку для прямого включения представленного канала (по возрастающей от 0 до 15 или по нисходящей от 15 до 0).

(5) Нажмите клавишу для изменения громкости звука.

(6) Телефон: в случае входящего телефонного звонка действующая функция радио или проигрывателя компакт-дисков автоматически отключится и на дисплее появится символ телефона. Нажмите на иконку для телефонного разговора (говорить следует непосредственно в микрофон). Повторное нажатие клавиши завершит телефонный разговор. Система автоматически перейдет в режим радио/ проигрывателя компакт-дисков.

VI. УСТРАНЕНИЕ ОШИБОК И НЕПОЛАДОК

Неполадки	Причины	Устранение
Отсутствует электропитание	1. Неполадки с подачей электроэнергии, отключена предохранительная вставка цепи утечки тока	1. Подсоединить электропитание; включить автомат-выключатель
	2. Перегорел предохранитель или произошел сбой в электропитании.	2. Произвести замену или ремонт.
Не подается вода в распылитель	1. Недостаточное давление воды	1. Проверить напор воды
	2. Перекрыта подача холодной и горячей воды	2. Открыть подачу воды
	3. Забиты проходные отверстия	3. Прочистить проходы
Протечка трубопроводов	1. Резиновые уплотнители пришли в негодность	1. Использовать надлежащие прокладки
	2. Разгерметизация соединительных узлов в трубопроводе	2. Уплотнить соединение труб герметиком
Отсутствует звук радио	1. Отсоединена антенна	1. Подсоединить
	2. Вышли из строя динамики	2. Починить или заменить
Не работает радио	1. Не подсоединена антенна	1. Подсоединить
	2. Неисправна панель радио	2. Починить или заменить
	3. антенна находится в неправильном положении	3. Установить в правильное положение для получения устойчивого сигнала радиостанции
На другом конце не слышен голос пользователя при ответе на телефонный звонок	Отсоединен микрофон	Подсоединить
Не работает телефон	1. Разрыв на телефонной линии	1. Устранить неполадки в телефонной линии
	2. Не функционирует телефонная клавиша на контрольной панели	2. Починить или заменить
Неполадки в освещении	1. Не горит лампочка	1. Заменить
	2. Отсоединен электрокабель	2. Подсоединить
	3. Неисправна кнопка света на контрольной панели	3. Починить или заменить
Не работает вытяжной вентилятор	1. Сломан вентилятор	1. Заменить
	2. Отсоединен электрокабель	2. Подсоединить
	3. Неисправна кнопка вентилятора на контрольной панели	3. Починить или заменить

РУКОВОДСТВО ДЛЯ ДУШЕВОЙ КАБИНЫ С ПАРОМ

I. Важно!

1. Установка должна быть выполнена в строгом соответствии с инструкцией по монтажу, в противном случае может быть нарушена безопасность паровой кабины, что может привести даже к ее падению и нанесению повреждений и травм.
2. После вскрытия упаковки следует проверить предметы, а стекло надежно установить около стены.
3. Пожалуйста, избегайте сильных ударов по стеклу, что может обусловить его поломку.

II. Советы по пользованию.

1. Не допускайте в душевую кабину с паром детей и тех, кто не может самостоятельно ей пользоваться.
2. Пожалуйста, не поднимайте кабину и не вешайте на нее тяжелые предметы.
3. Пожалуйста, не трите сильно и избегайте ударов по кабине тяжелыми предметами во избежание поломок.
4. При входе и выходе из кабины обращайте внимание на высоту входного проема во избежание травм.
5. Пожалуйста, будьте осторожны, чтобы предотвратить скольжение, поскольку душевая кабина с паром часто бывает покрыта пеной.
6. Кабина должна тщательно проветриваться, чтобы остаточная влажность не привела к появлению плесени и неприятного запаха.
7. Пожалуйста, проводите очистку с помощью моющих средств мягкой ветоши и моющих средств с низким щелочным уровнем. Следует избегать использования кислоты и аммиака, ацетона и средств с высоким уровнем содержания щелочи.
8. Выпадение уплотнителя может привести к нарушению герметичности стеклянной поверхности. При нарушении уплотнителя обязательно обновите герметик.

OLS-3090	OLS-3091	OLS-3095	OLS-3100	OLS-3105
OLS-3110	OLS-3120	OLS-3128	OLS-3159	OLS-3158
OLS-3105A	OLS-3118	OLS-3138	OLS-3139	OLS-3179

Инструкция по управлению компьютерной системой GHJY-5

I. Функциональные возможности компьютерной системы
1. Интеллектуальная компьютерная система с программным обеспечением
2. Прием телефонного звонка, не занимая рук
3. Светодиодный экран
4. Встроенный УКВ-радиоприемник и система проигрывания компакт-дисков
5. Система аварийной сигнализации

II. Меню на контрольной панели
1. Электропитание
2. Вентилятор
3. Верхний свет
4. Настройка каналов
5. Настройка каналов по возрастающей
6. Настройка каналов по нисходящей
7. Аварийная сигнализация
8. Телефон
9. Громкость звука +
10. Громкость звука –
11. Радио/ проигрыватель компакт-дисков
12. Клавиша «память»
13. Микрофон

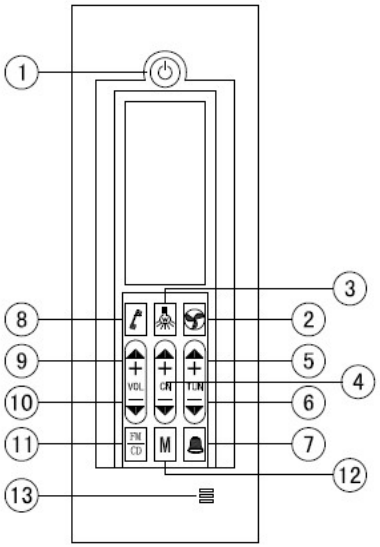

III. Схема

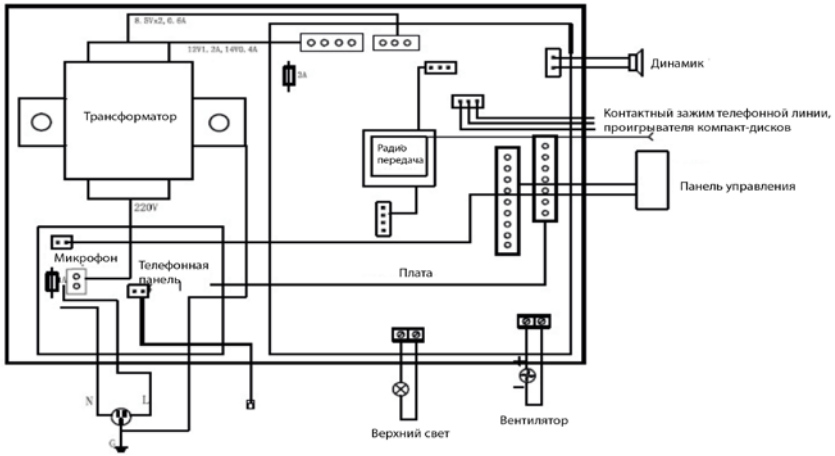

IV. Инструкция по управлению всеми функциями

1. Электропитание: нажмите клавишу система придет в действие. Верхний свет станет ярче, и паровая кабина перейдет в режим ожидания.
2. Верхнее освещение: верхний свет загорится при запуске системы, соответствующий символ отобразится на дисплее. Нажмите клавишу для выключения света.
3. Вентилятор: при работе компьютерной системы нажмите кнопку с изображением вентилятора для его включения Соответствующий символ отобразится на дисплее. Для выключения функции нажмите кнопку повторно.
4. Система аварийной сигнализации: нажмите кнопку громкоговоритель издаст сигнал тревоги. Соответствующий символ появится на дисплее. Нажатие на клавишу в течение секунды отключит аварийный сигнал.
5. Функция радио/ проигрывателя компакт-дисков.

(1). При нажатии клавиши с изображением (FM/CD) радио переходит в режим ожидания. Повторное нажатие кнопки включает проигрыватель компакт-дисков. Третье нажатии клавиши отключает аудиосистему.

(2). При работающем радио и изображении на дисплее символа «MHZ» нажмите и продолжайте использовать данный символ для ручной настройки станций. Нажатие кнопки M сохранит выбранную станцию под соответствующим номером, при условии, что частота настроена верно.

(3). При длительном нажатии на клавишу M происходит автоматический поиск станций в диапазон 87.0-108 МГц и их сохранение под номерами (0-15).