(33)

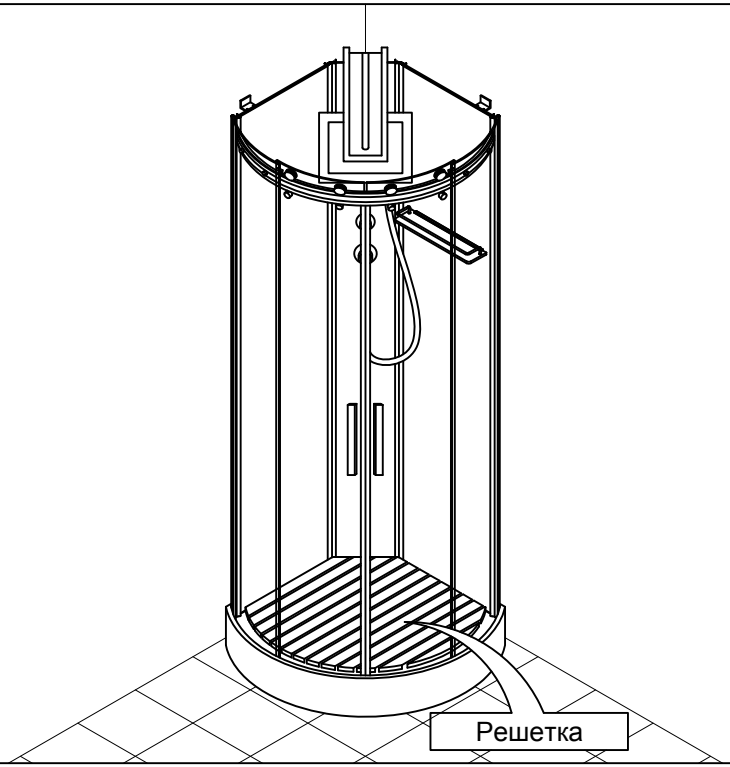

РУКОВОДСТВО ПОЛЬЗОВАТЕЛЯ К ДУШЕВОЙ КАБИНЕ SR8630ED

90*90*220см

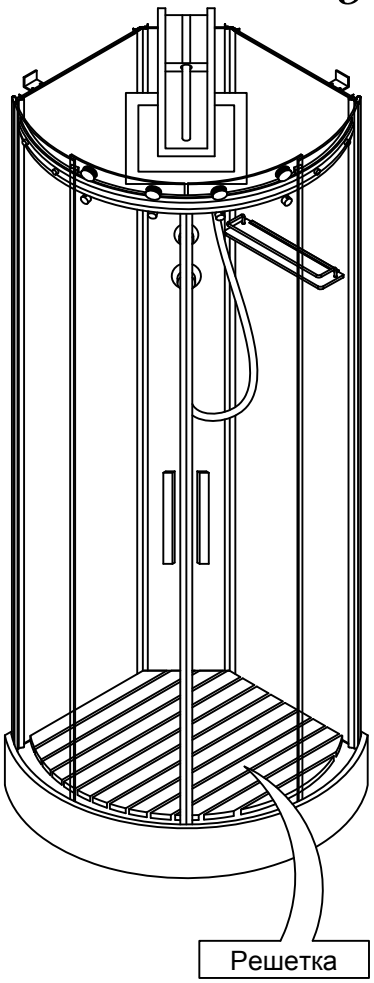

ORANS

www.edelweiss.group

Для сборки душевой кабины требуются 2 человека.

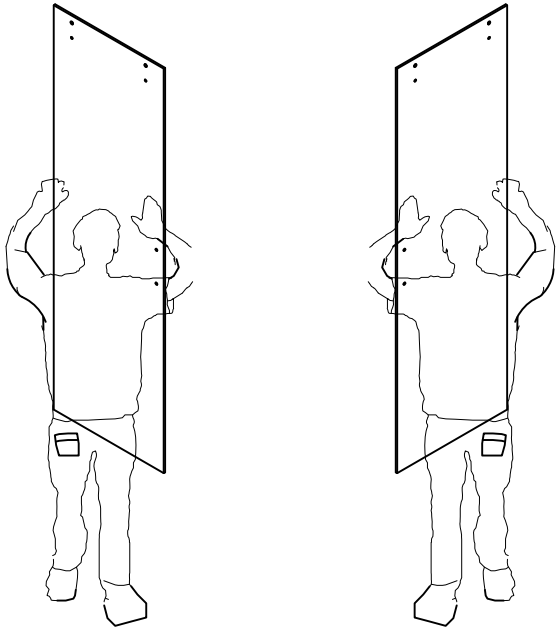

(31)

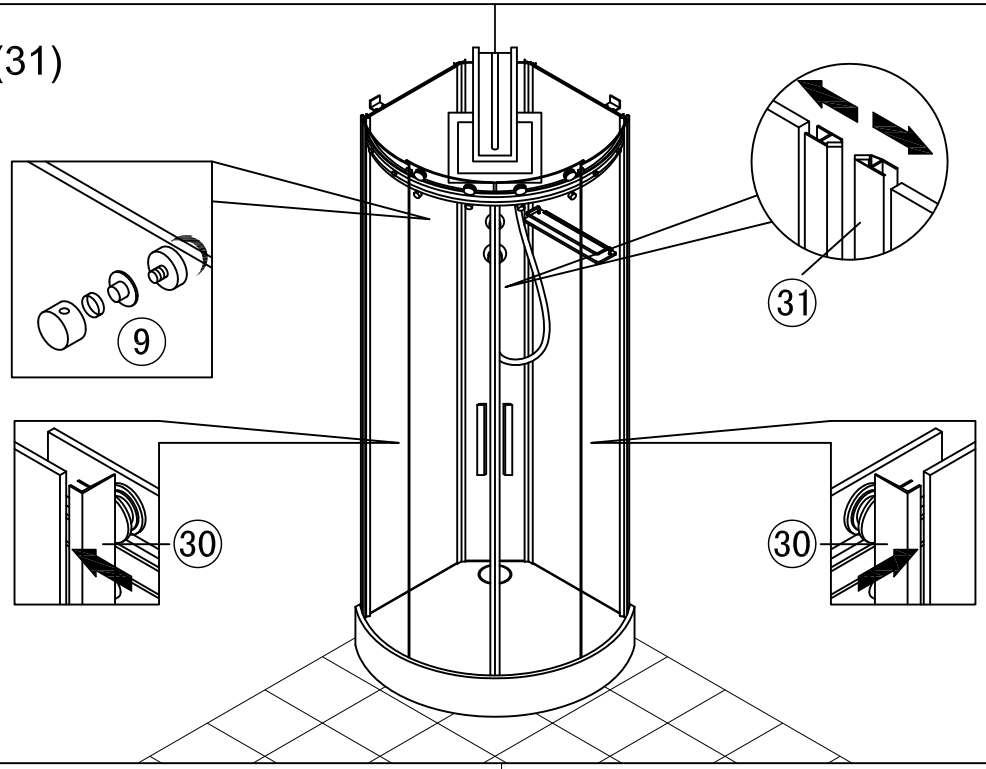

(32)

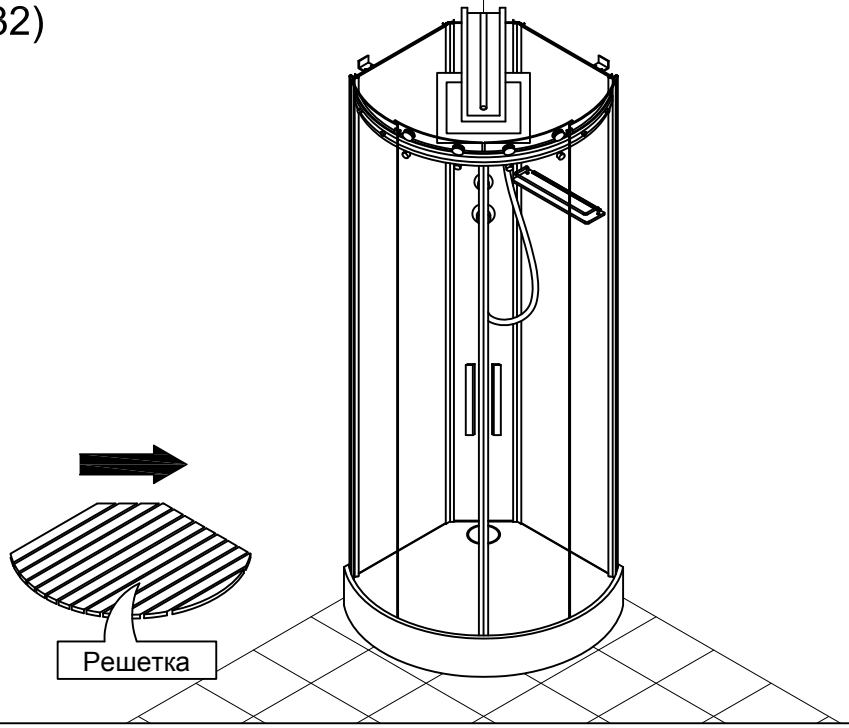

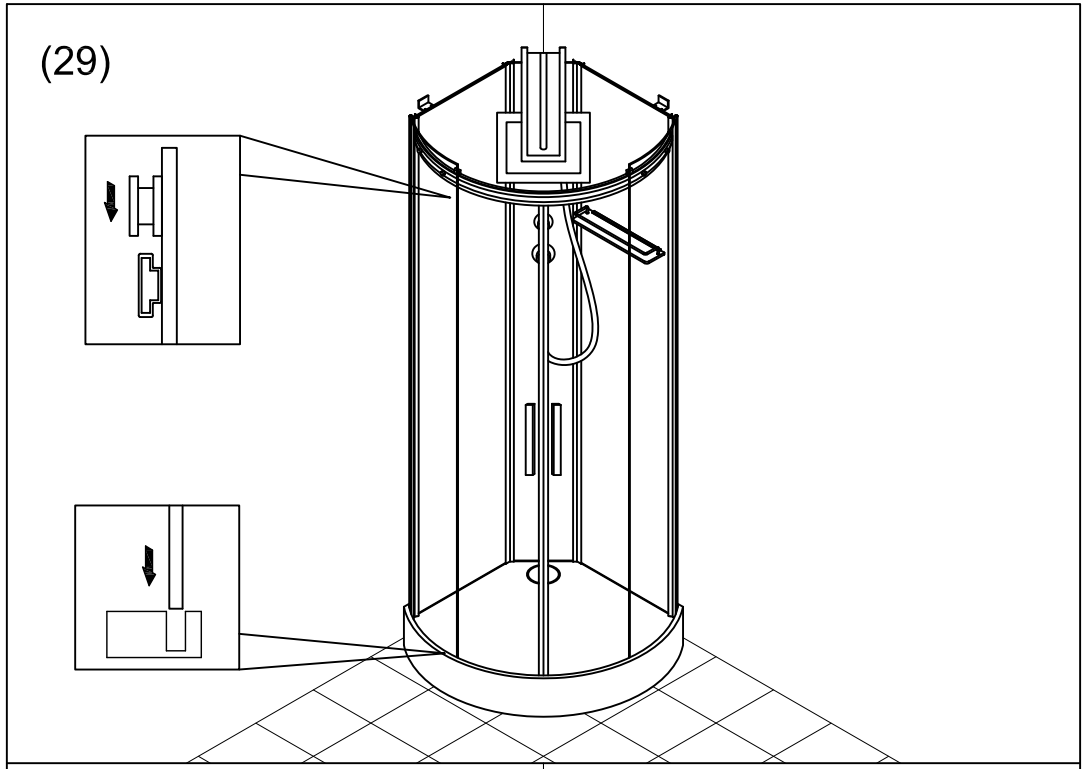

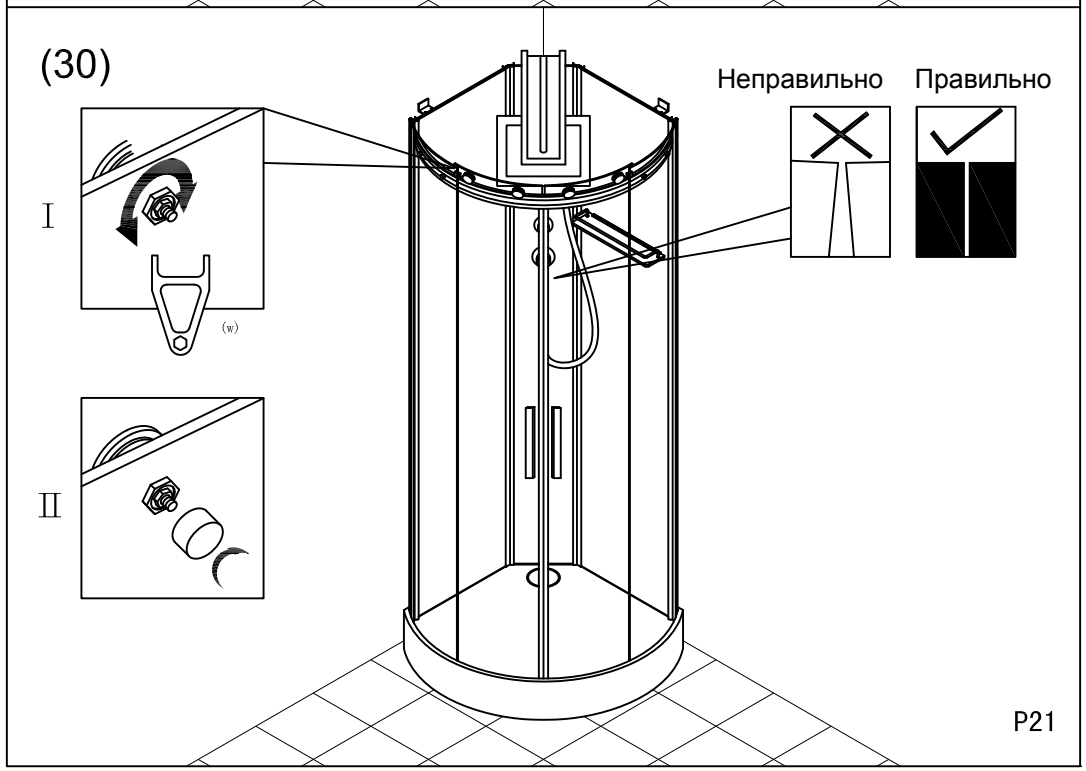

Процесс установки и подключения

1. Установка должна выполняться специалистами сервисного центра в соответствии с инструкцией.
2. Перед процессом монтажа удостоверьтесь в наличии всех комплектующих элементов продукции и их исправность.
3. Подключение электропитания и водоснабжения производиться строго по схеме. Параметры должны соответствовать характеристикам, указанным для данного изделия.
4. После сборки, изделием можно будет пользоваться только по истечению суток.

Меры предосторожности

1. Инвалиды, дети и пожилые люди должны пользоваться изделием под присмотром взрослых.
2. Не вешайте и не кладите на полки тяжелые предметы.
3. Будьте осторожны при пользовании изделием, помните о разнице высот между полом и поддоном, а так же о том, что поверхность может быть скользкой.
4. Избегайте ударов по поверхности изделия и соприкосновения с острыми и накаленными до высокой температуры предметами.
5. Для очистки используйте только мягкую ткань и жидкое моющее средство.
6. В случае износа силиконового герметика, на шве между поддоном и стенкой кабины, шов необходимо обработать герметиком повторно.

Составляющие элементы душевой кабины

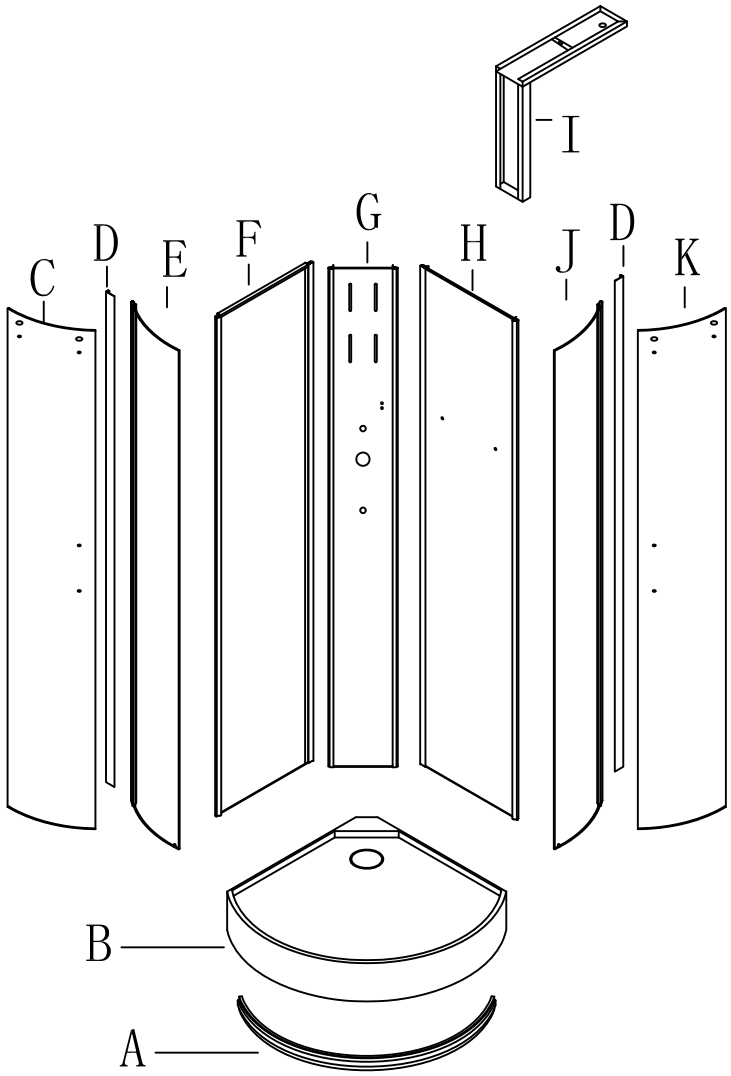

(27)

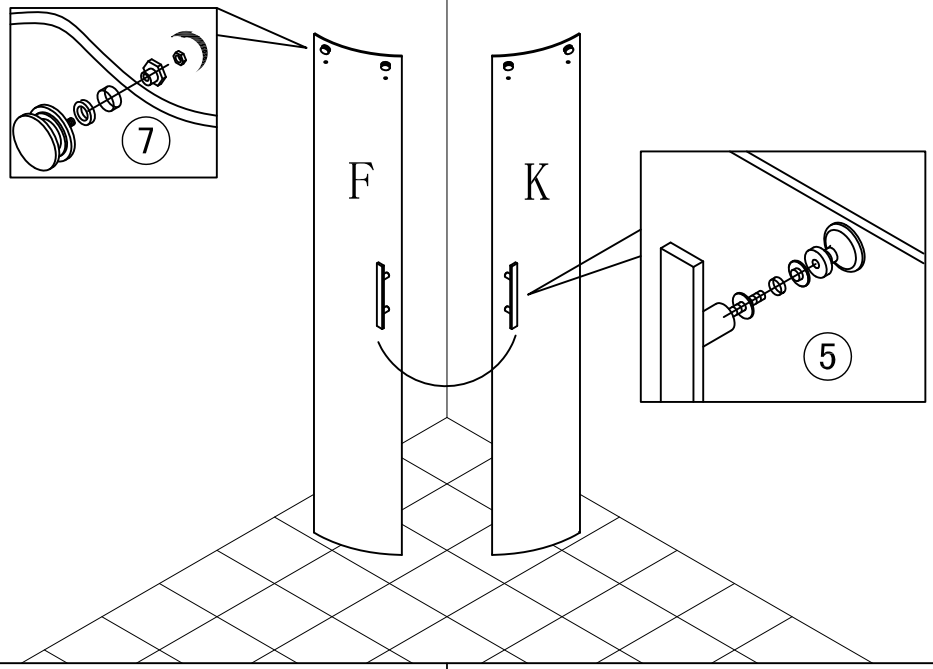

(28)

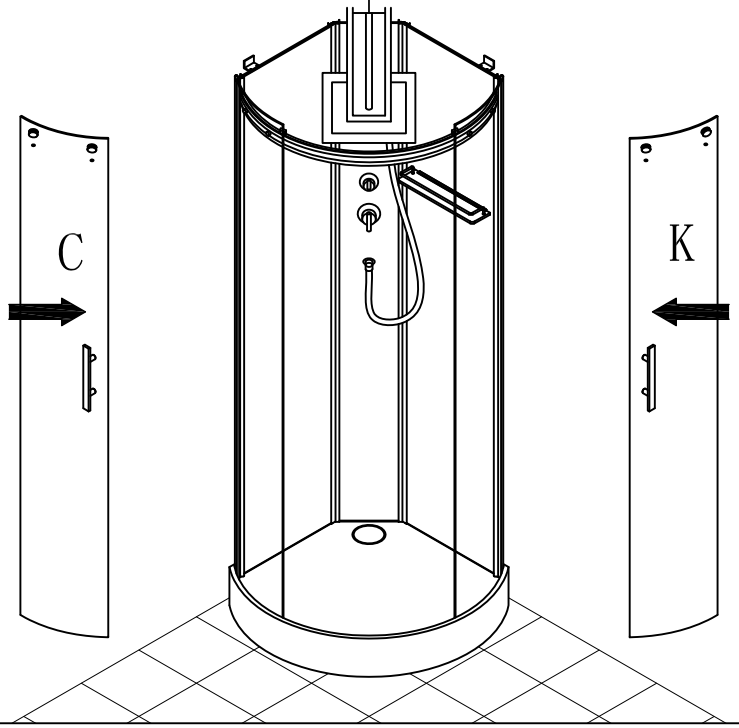

(25)

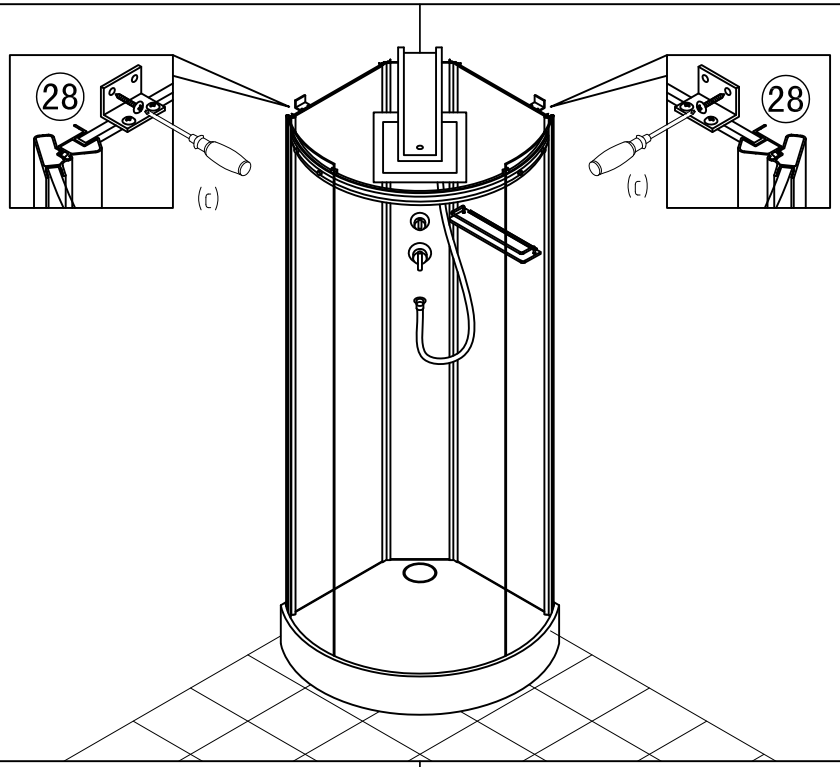

(26)

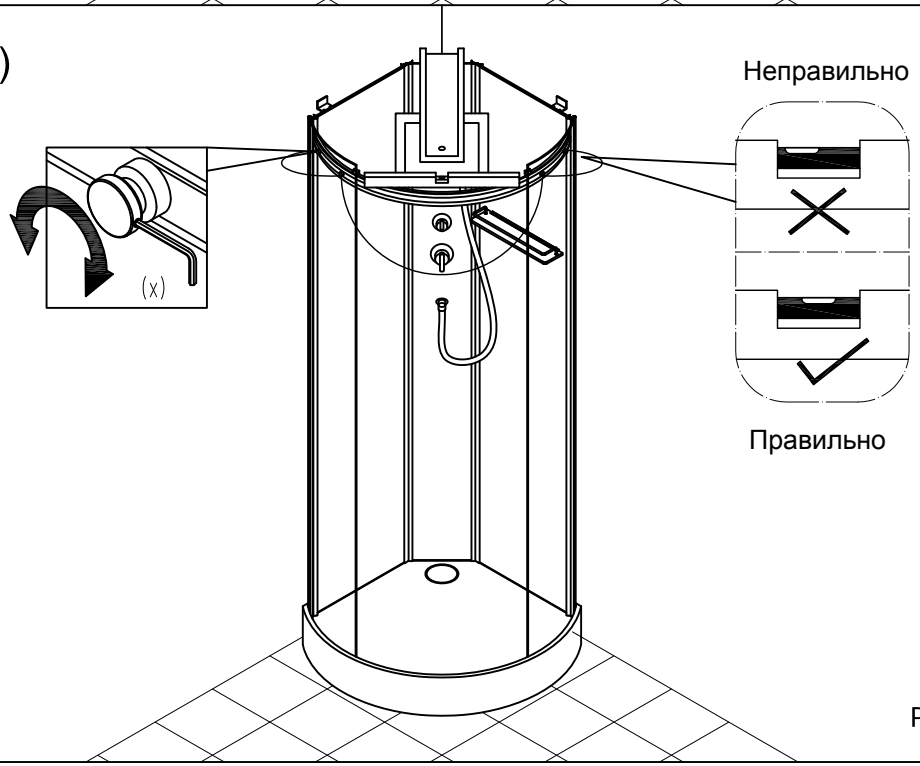

Инструмент необходимый для монтажа кабины

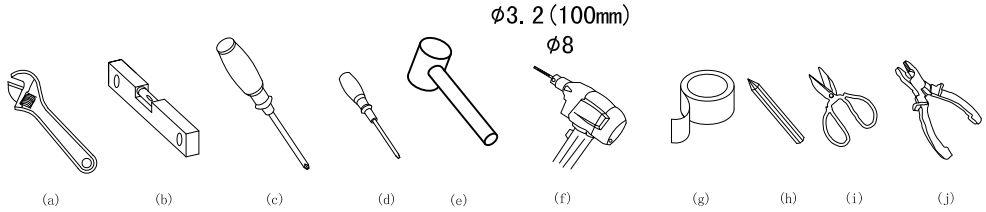

Ключ разводной | Уровень | Отвертка крестовая и плоская | Молоток резиновый | Шуруповерт | ФУМ-лента | Карандаш | Ножницы | Плоскозубцы

Позиция 1/4

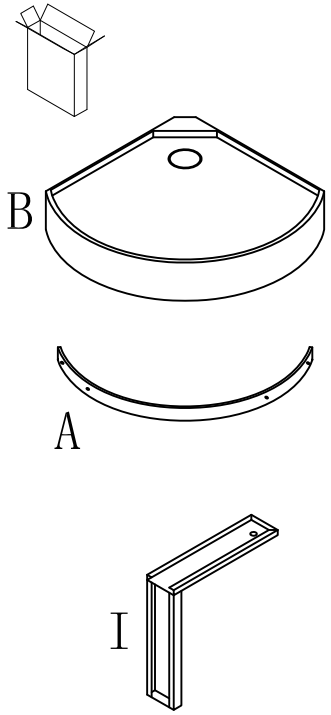

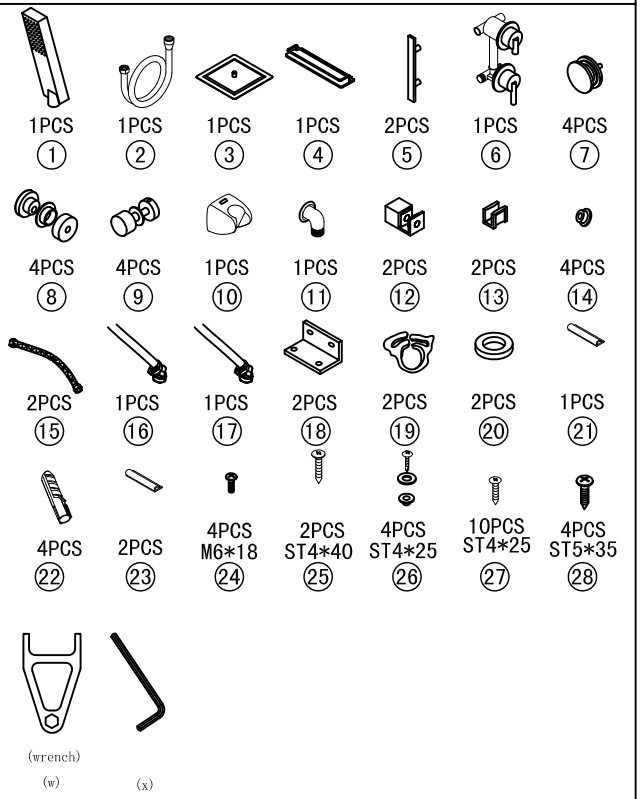

Позиция 2/4

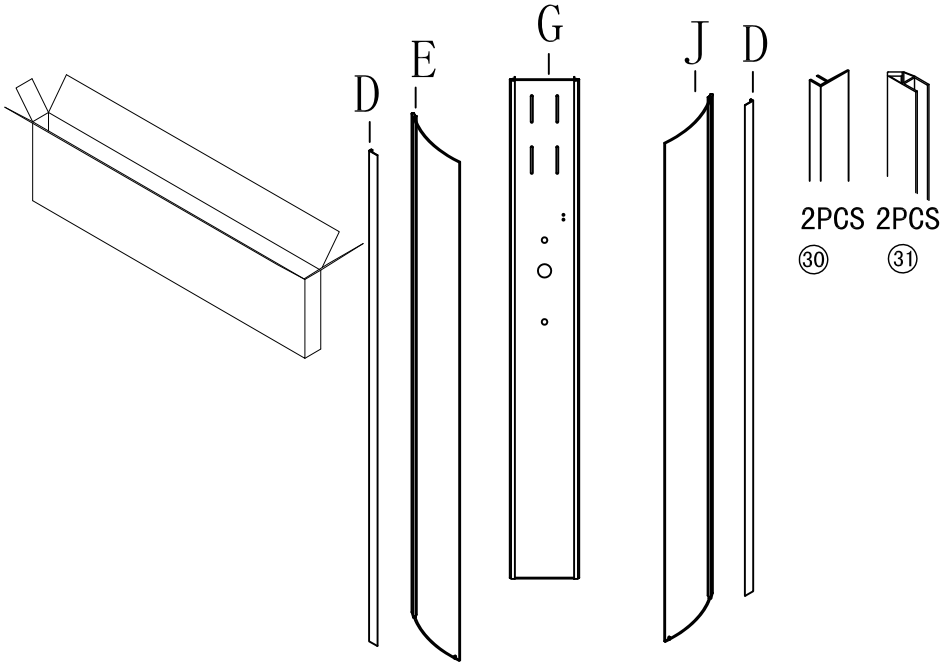

Позиция 2/4

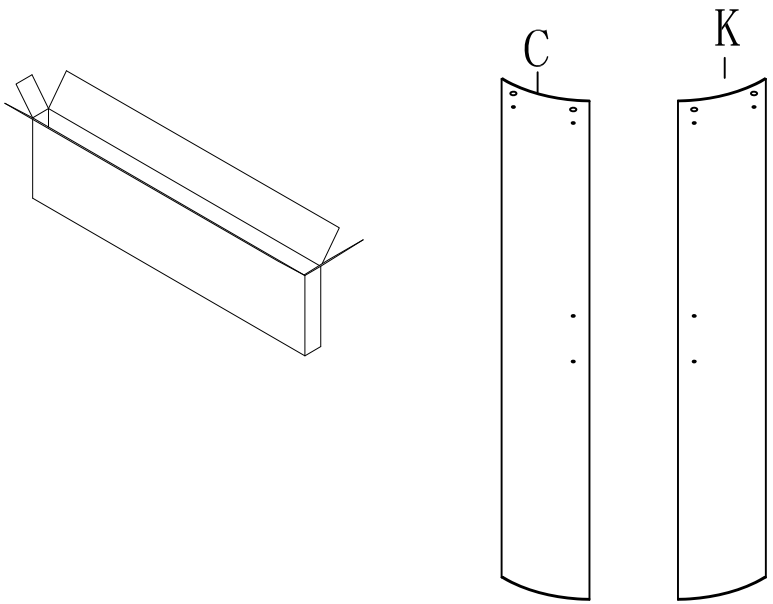

(23)

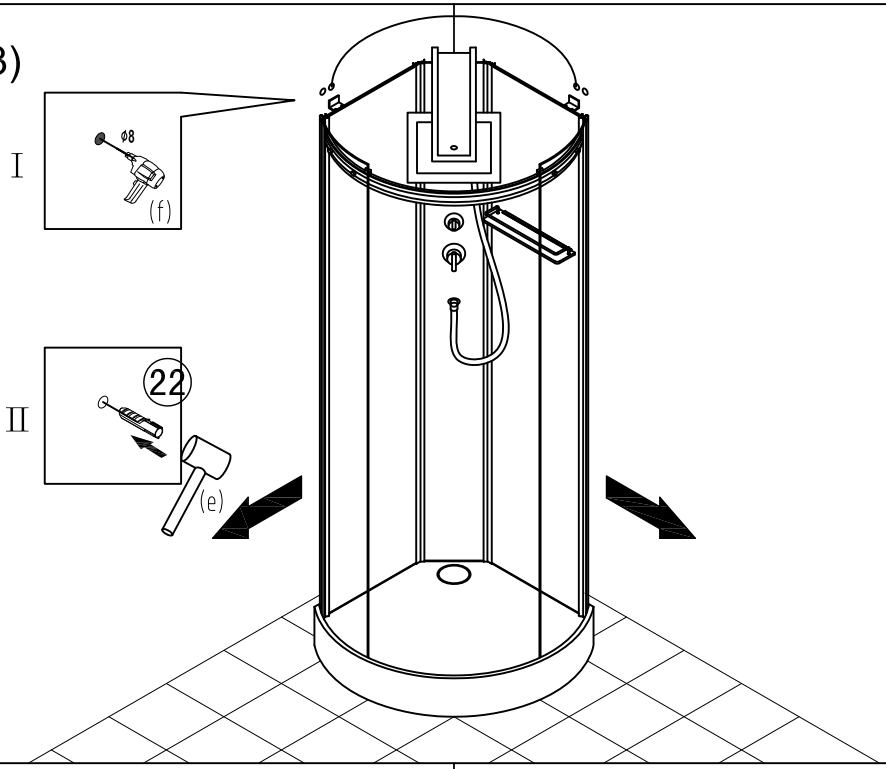

(24)

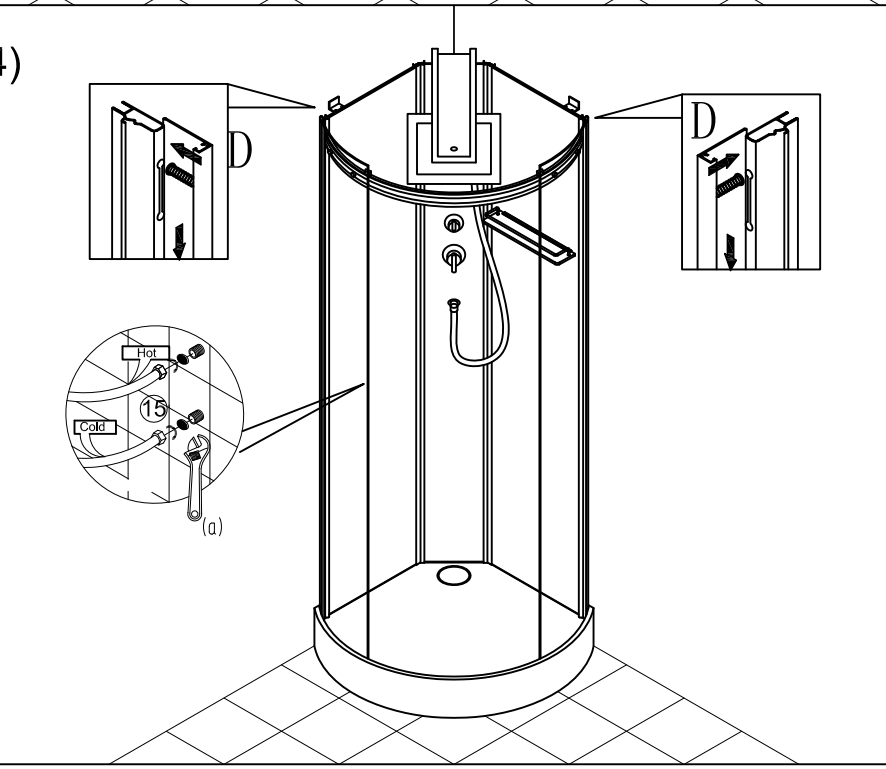

(21)

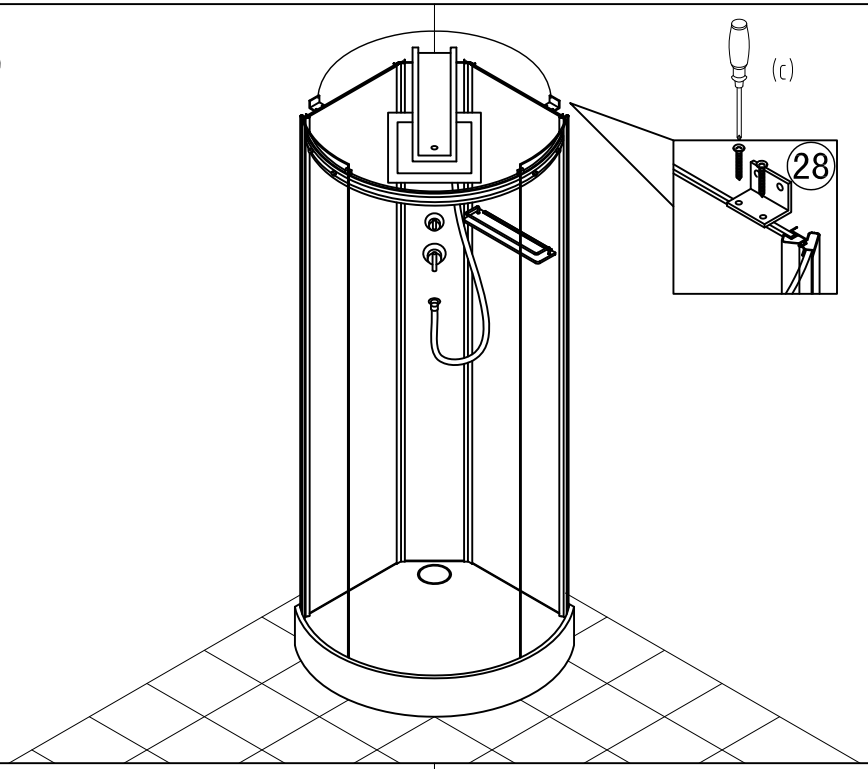

(22)

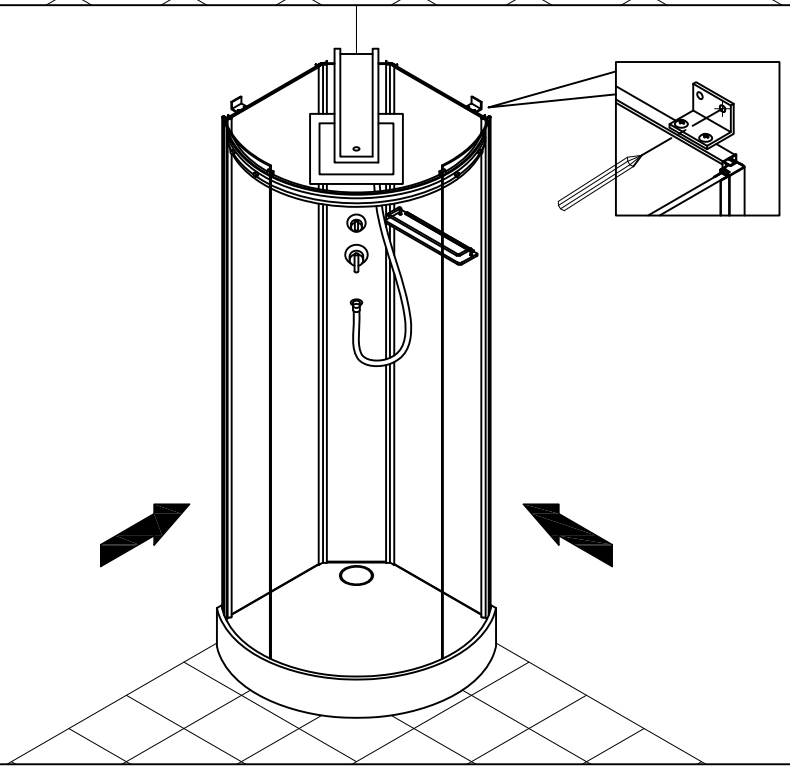

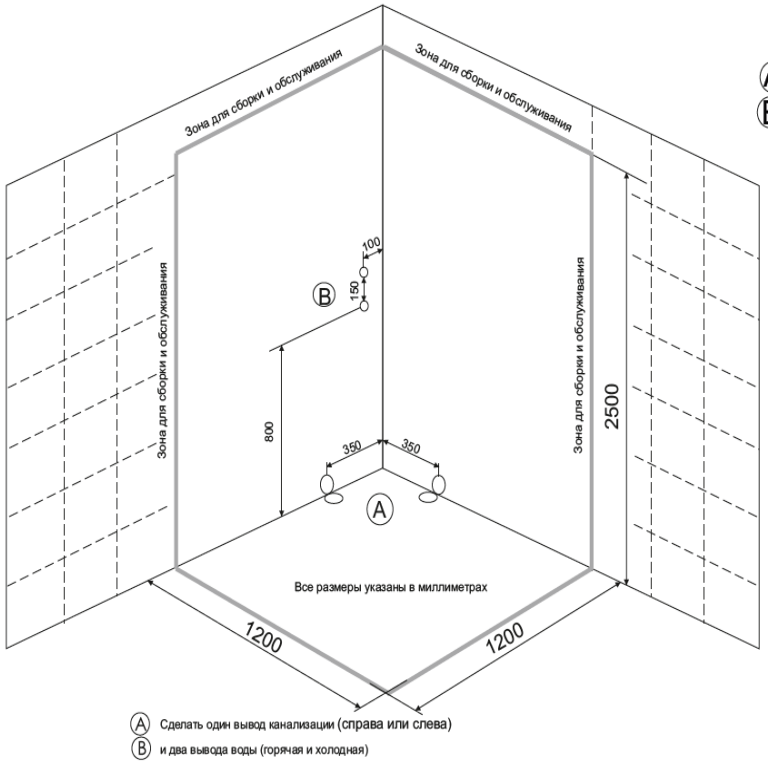

Ⓐ - *вывод канализации*

Ⓑ - *вывод фитингов г/в и х/в*

Рис.А-1

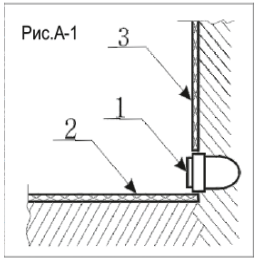

1. *Вывод d 50*
2. *Пол плитка*
3. *Стена плитка*

Рис.А-2

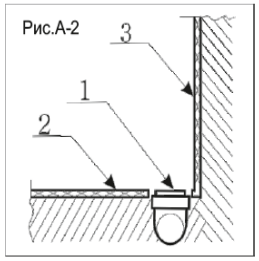

Ⓐ – ***Вывод канализации*** *устраивается в уровень с полом из стены (рис. А-1) или из пола (рис. А-2) под срез кафельной плитки.*

Если высота канализации не позволяет вывести на данную высоту вывод, то изготавливается подиум. Высота подиума зависит от высоты вывода канализации. Подиум, также как и пол под ванной должен быть выложен плиткой.

Ⓑ - ***Вывод фитингов горячей и холодной воды.***

Устанавливается угольник с бортиками, если коллектор в техническом шкафу имеет собственные вентили (Рис.В-1)

или устанавливаются угловые краны, если коллектор не имеет собственных вентилей (Рис.В-2)

Рис.В-1

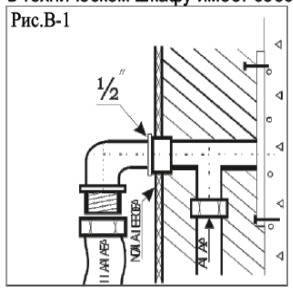

Рис.В-2

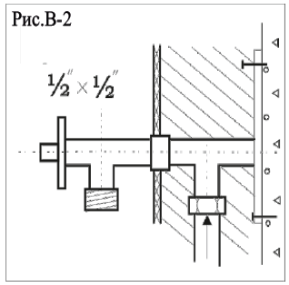

! ***В техническом шкафу устанавливаются редукторы давления Рраб.= 2-5 атм.***

! ***В техническом шкафу устанавливаются промывочные фильтры***

(1) Установка поддона

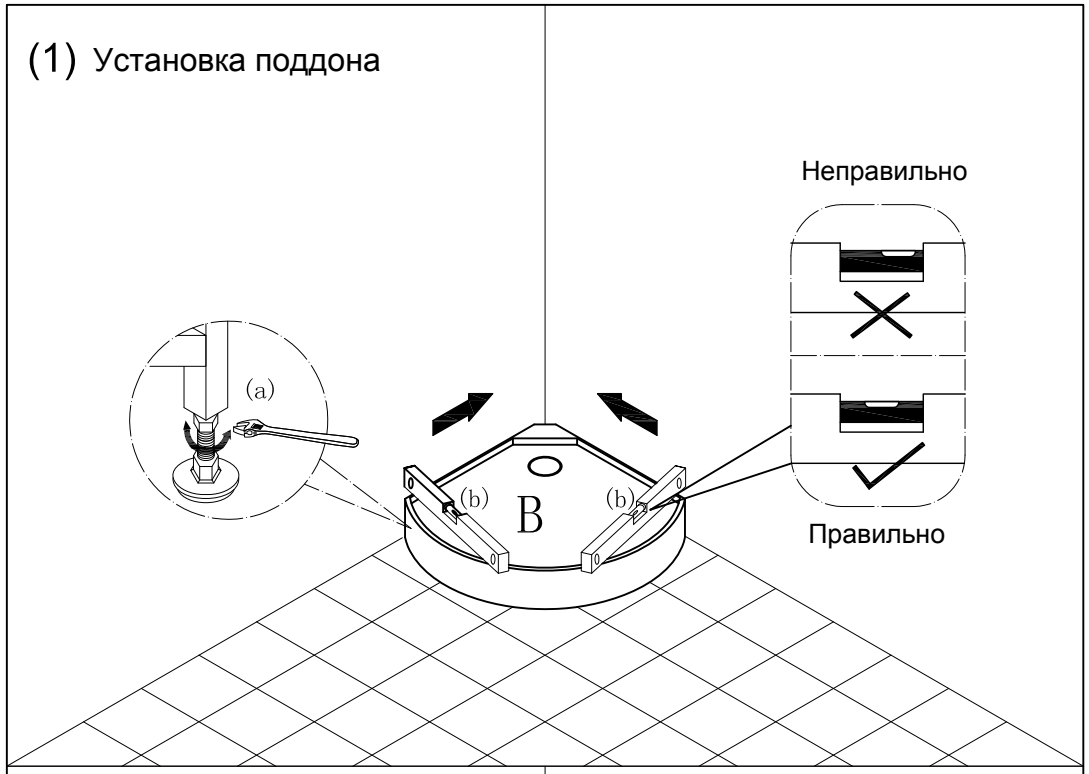

(2)

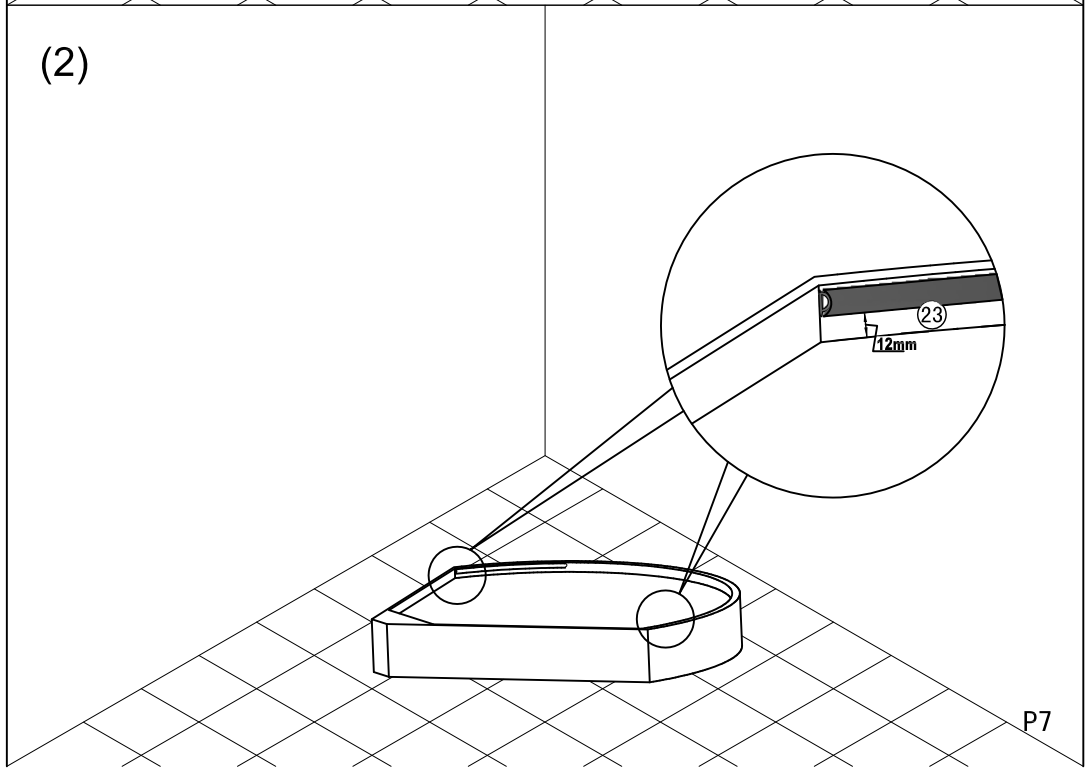

(19)

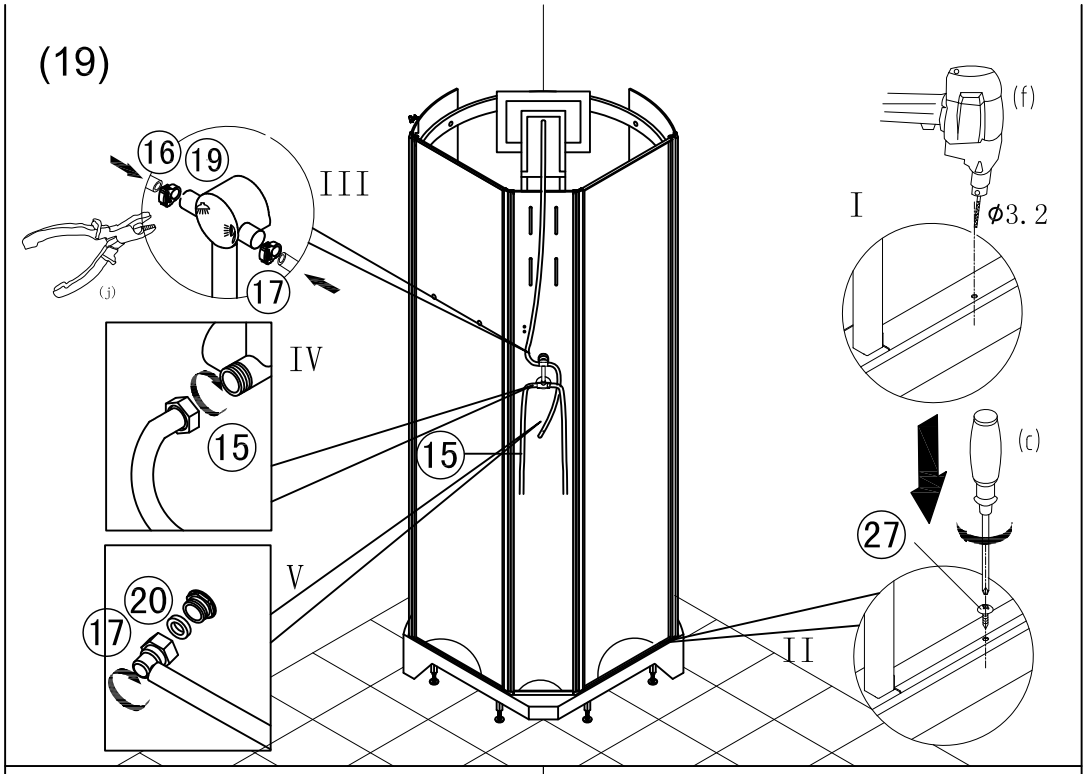

(20)

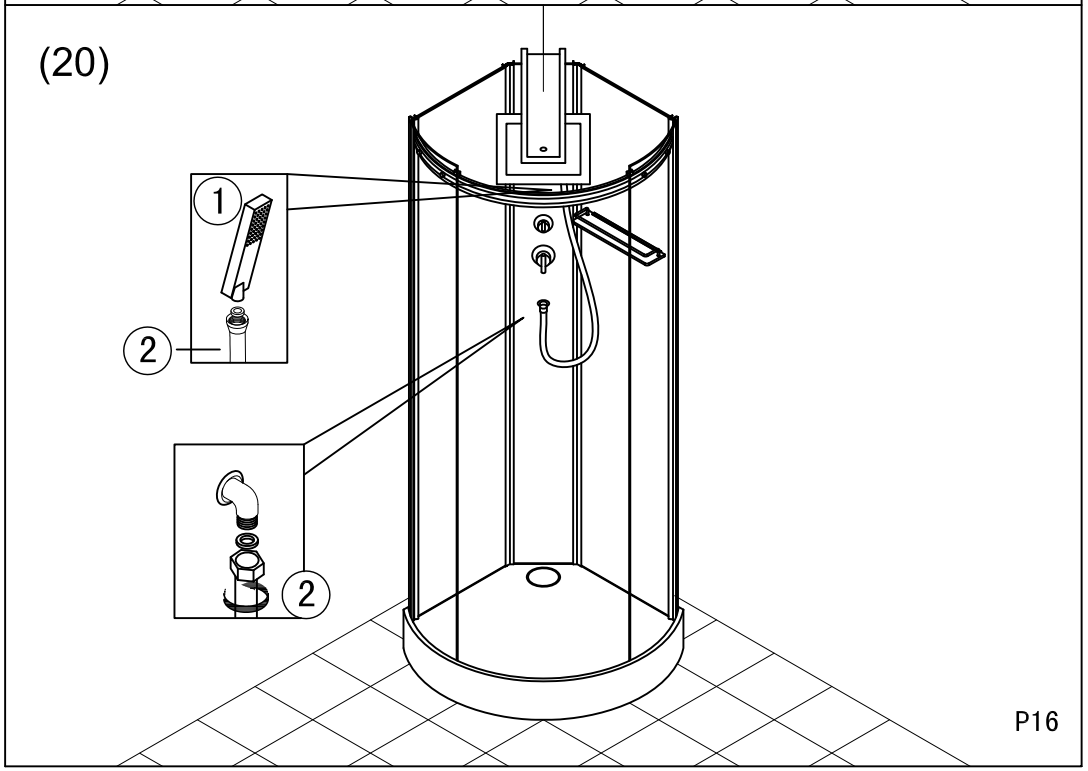

(17)

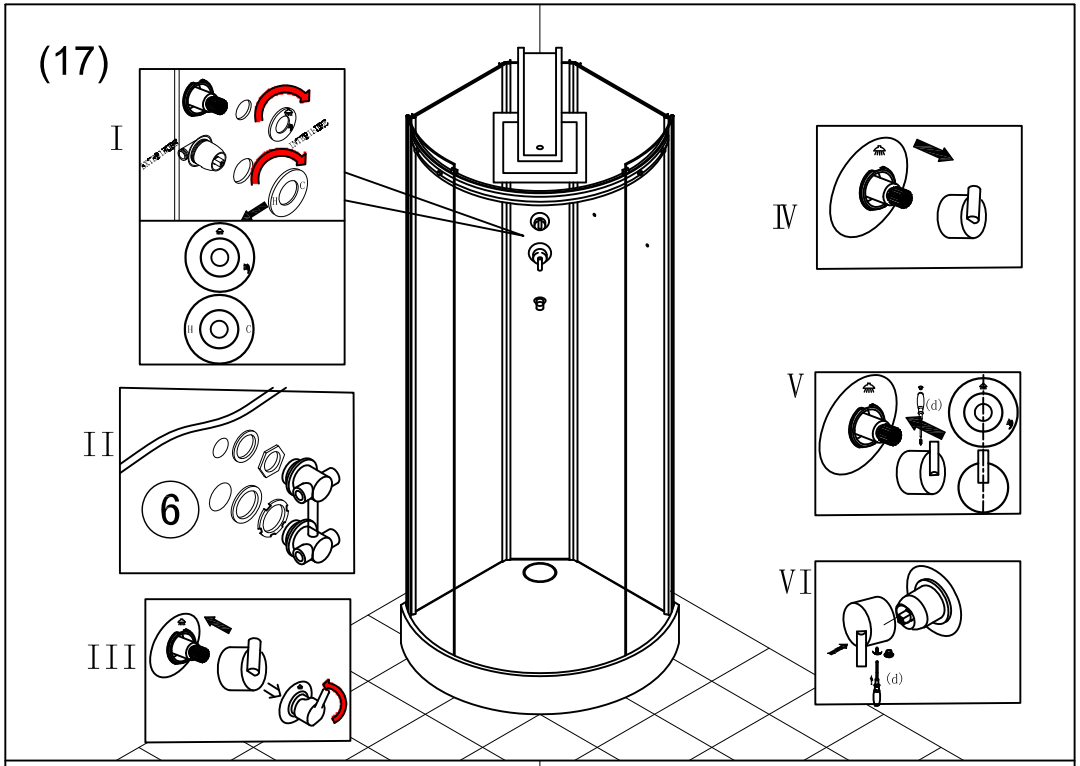

(18)

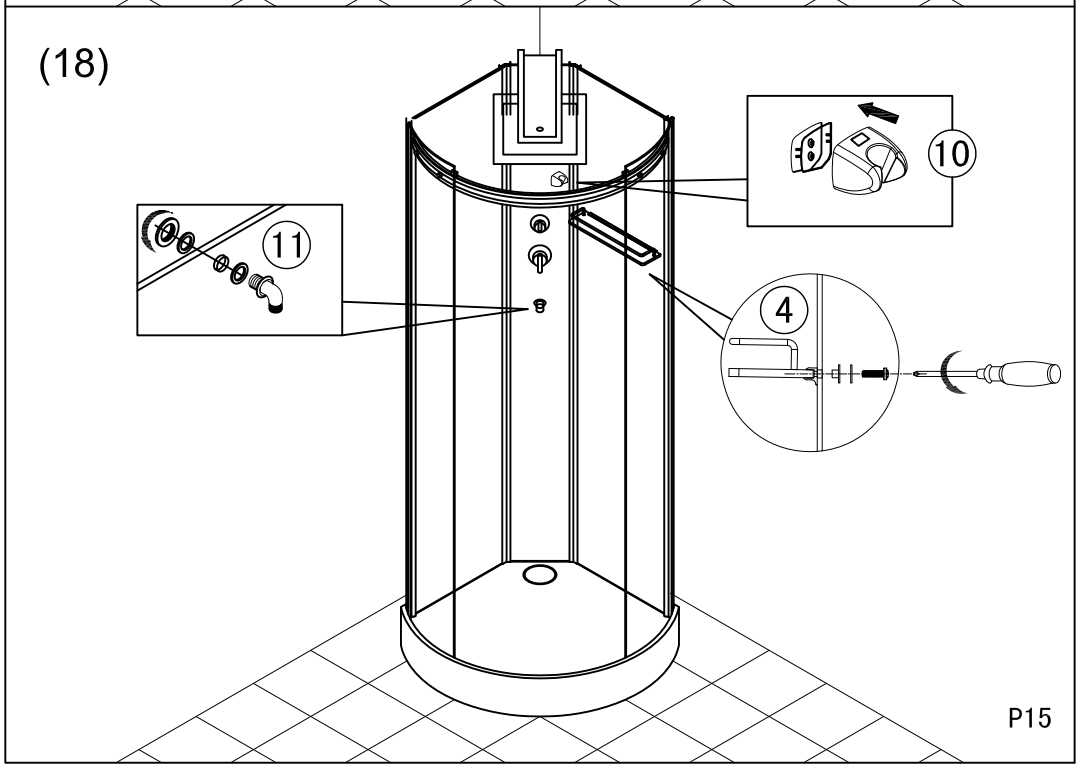

(3)

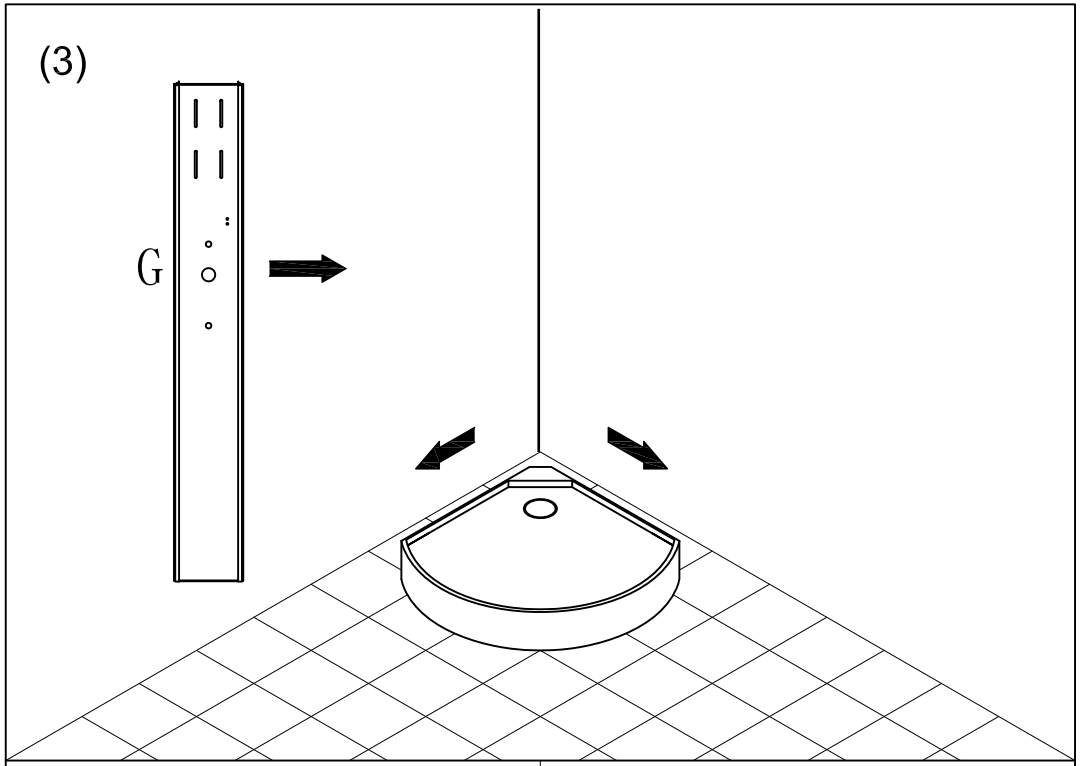

(4)

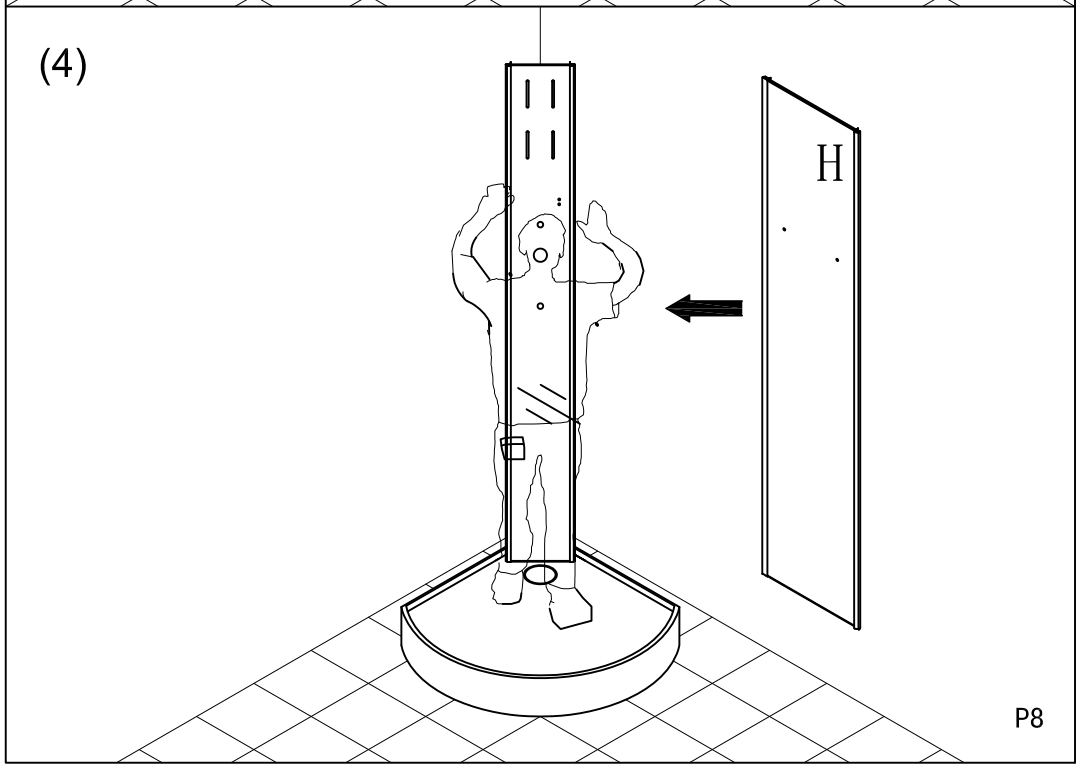

(5)

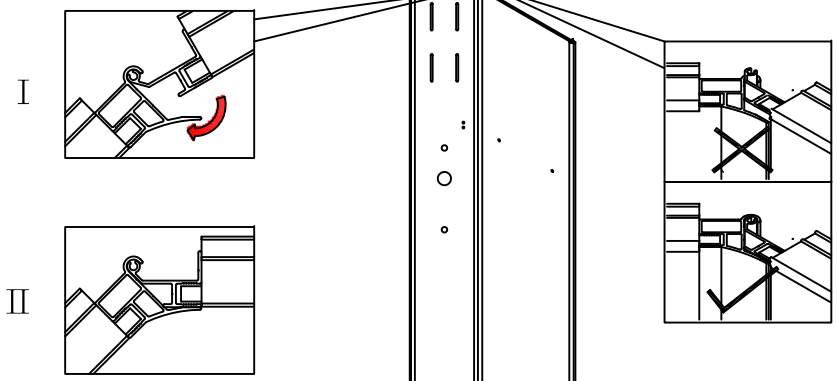

(6)

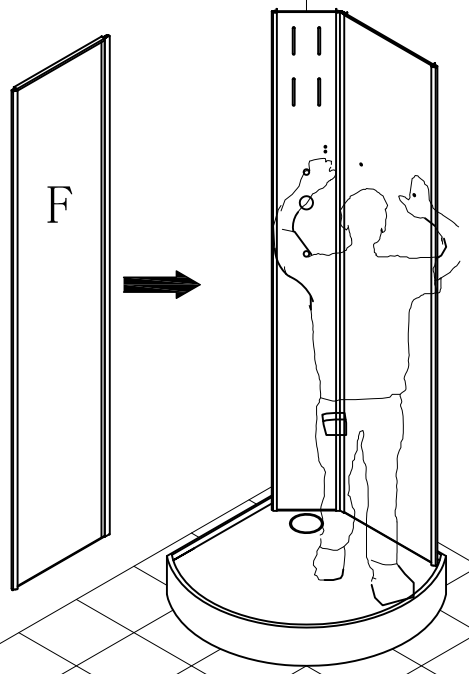

(15)

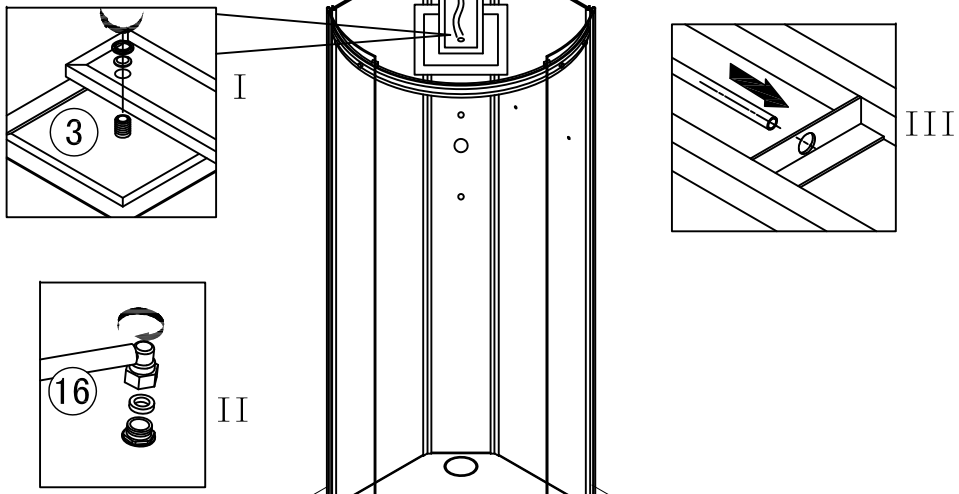

(16)

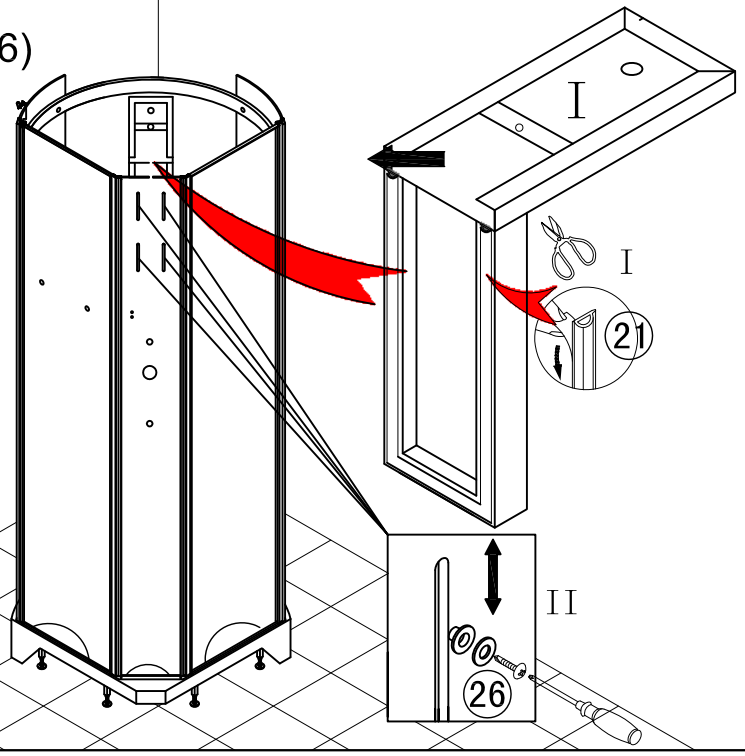

(9)

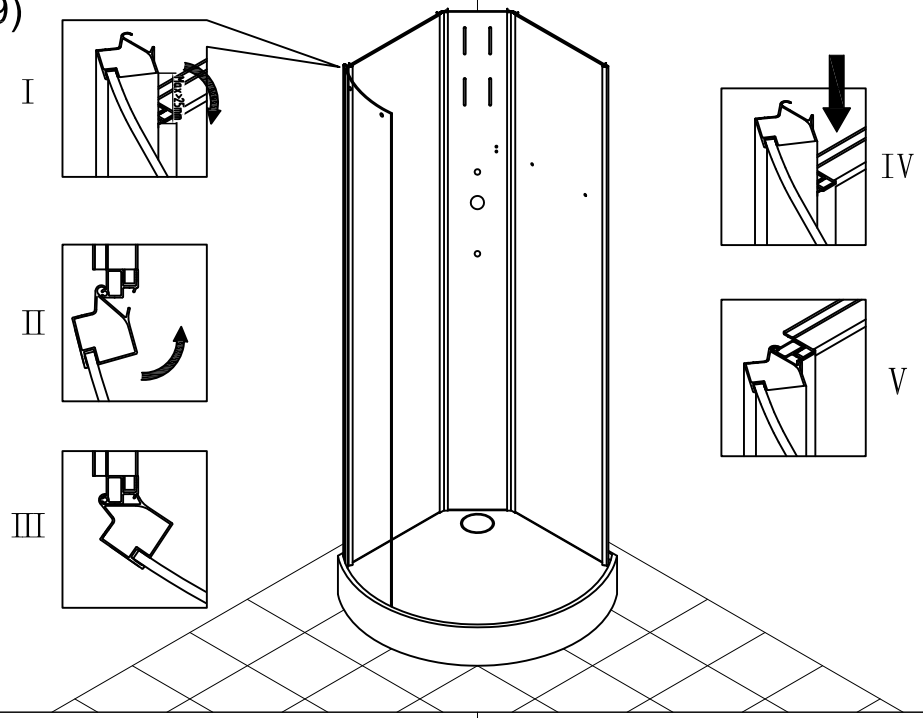

(10)

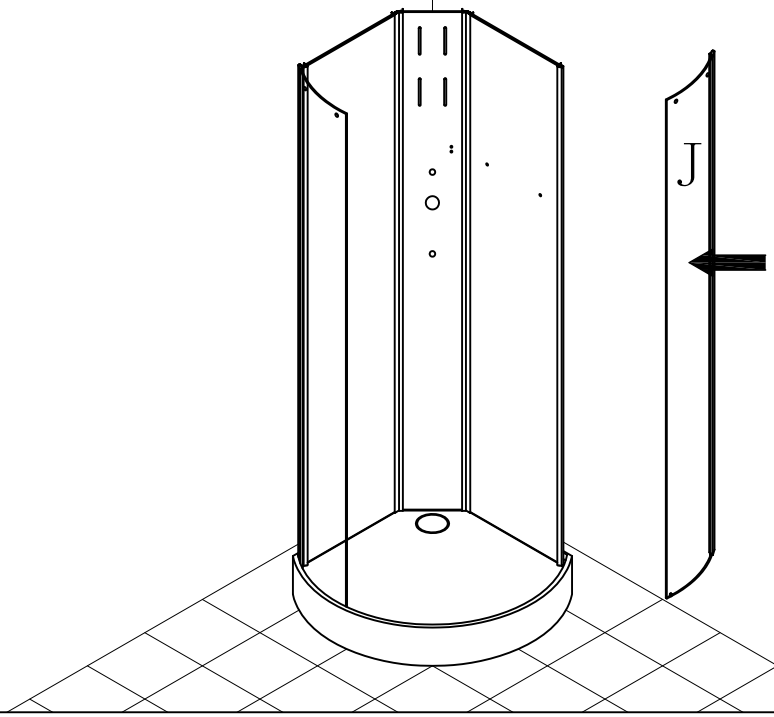

(11)

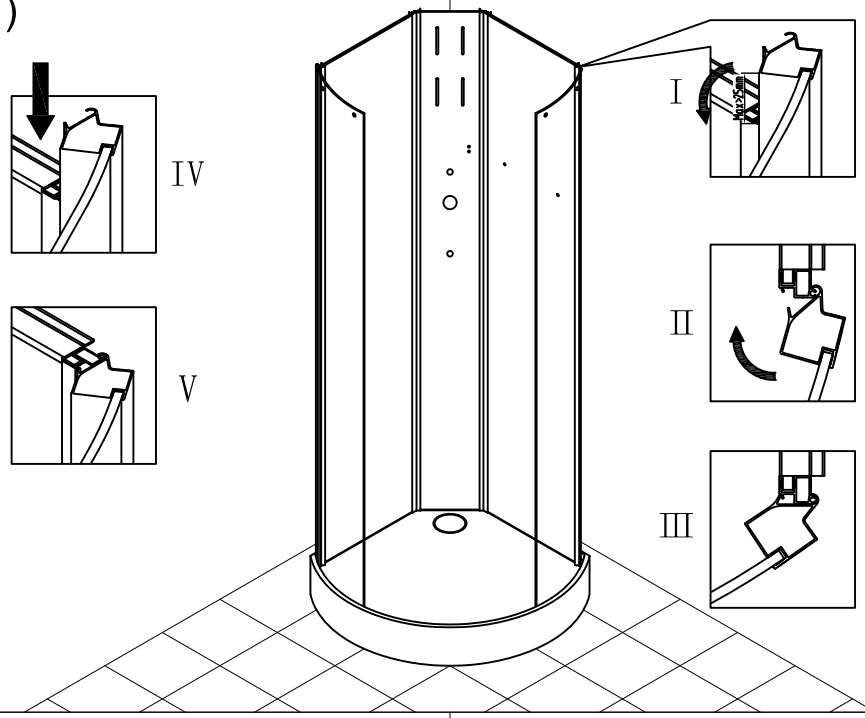

(12)

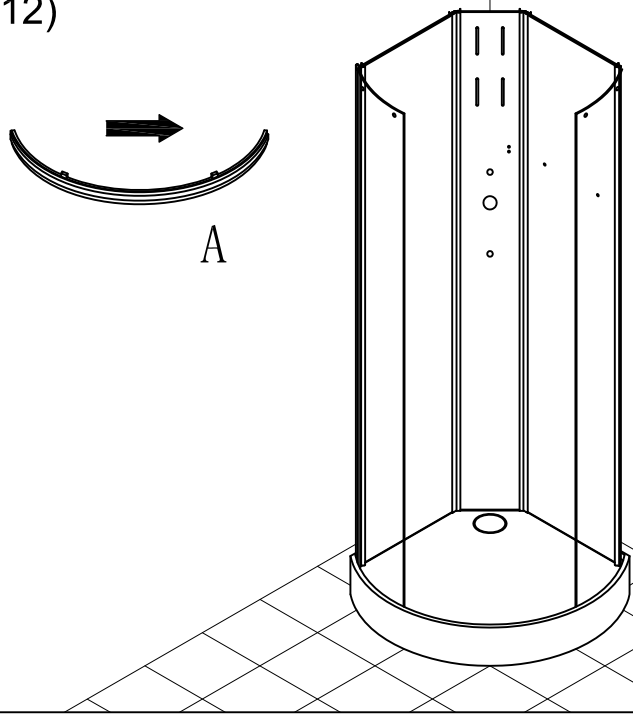

(7)

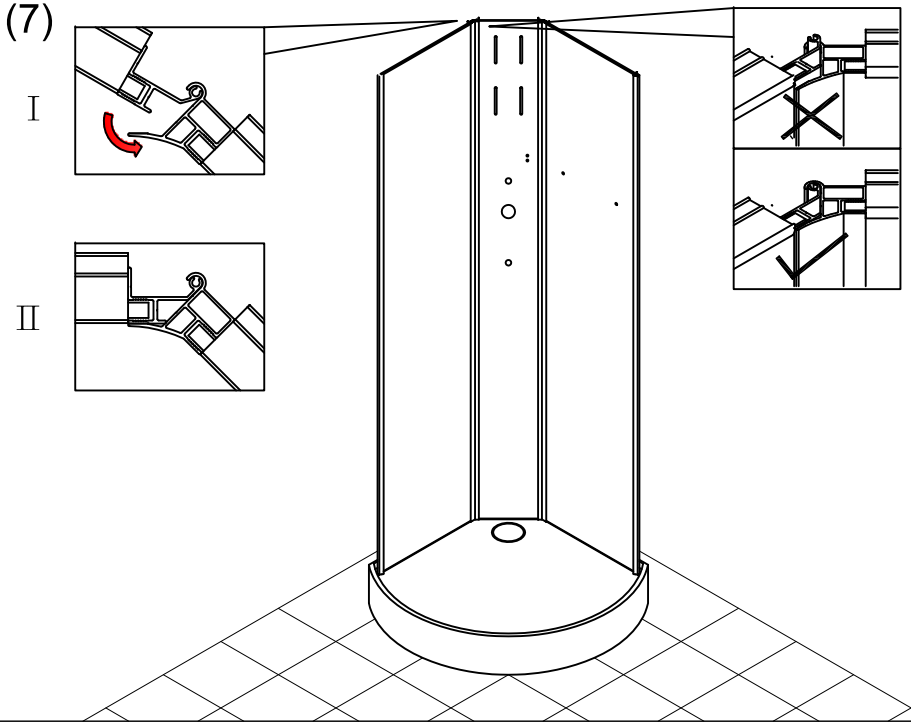

(8)

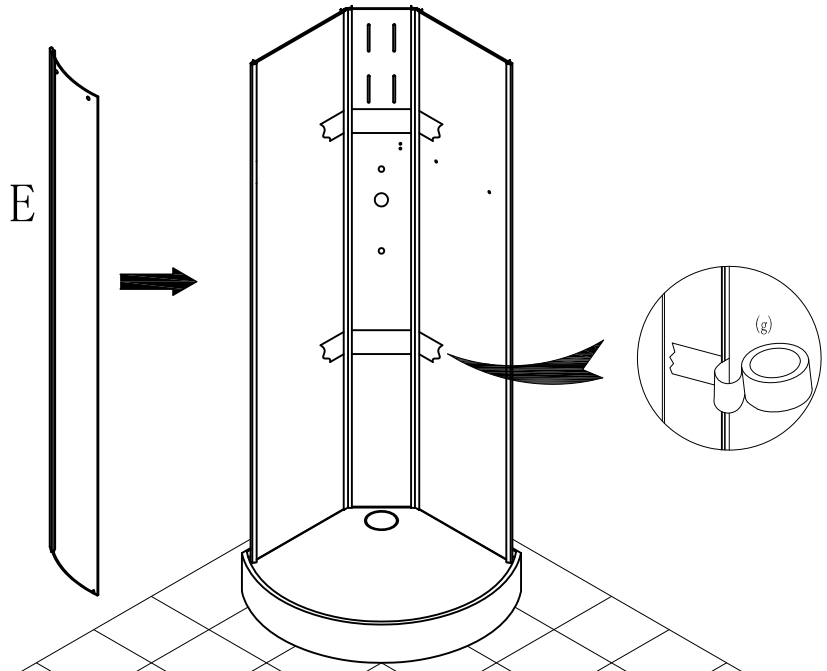

(13)

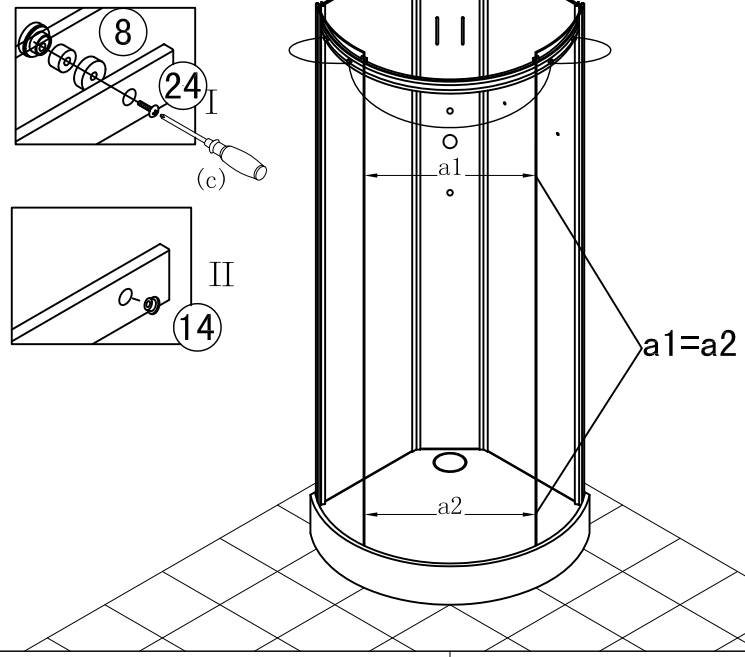
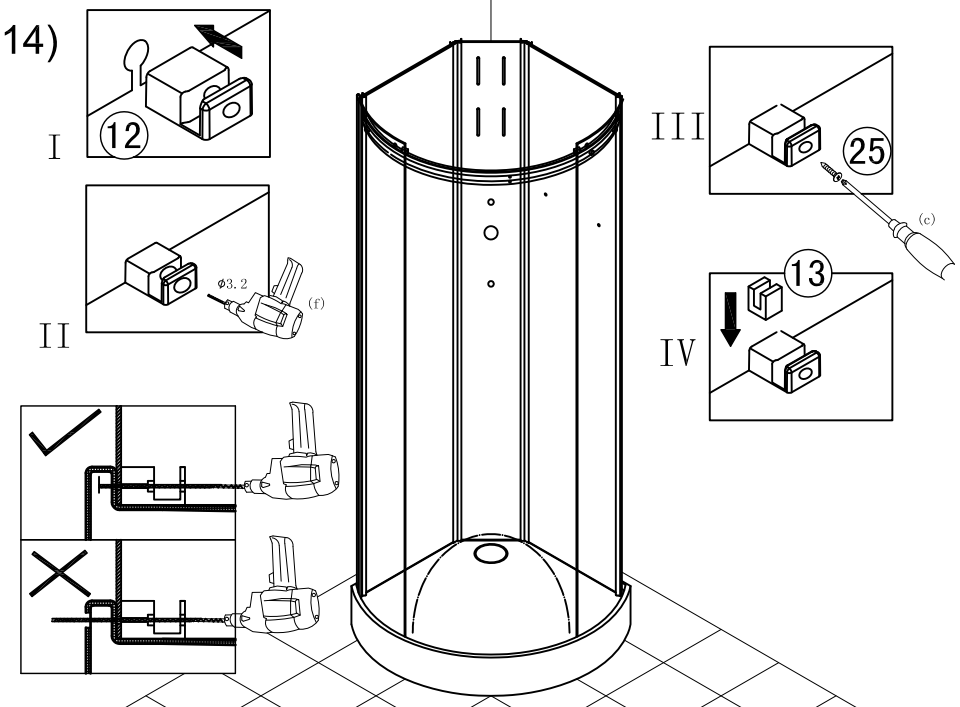
(14)