ИНСТРУКЦИЯ ПО УСТАНОВКЕ И ЭКСПЛУАТАЦИИ КОМБИНИРОВАННОЙ МОДЕЛИ ПАРОВОЙ КАБИНЫ С ИНФРАКРАСНОЙ САУНОЙ

SN-99100

ORANS

www.edelweiss.group

ИНСТРУКЦИЯ ПО УСТАНОВКЕ И ЭКСПЛУАТАЦИИ КОМБИНИРОВАННОЙ МОДЕЛИ ПАРОВОЙ КАБИНЫ С ИНФРАКРАСНОЙ САУНОЙ SN-99100

Ⅰ. МЕРЫ ПРЕДОСТОРОЖНОСТИ

1. Электромонтаж и подключение данных изделий к сети электропитания должны производится квалифицированными специалистами сервисной службы.

2. Источник электропитания должен сочетаться с параметрами электроприборов данного изделия, кроме того, необходимо наличие защитных устройств: УЗО и автоматических выключателей соответствующего номинала. Устройство заземления обязательно. Запрещается использовать в качестве заземления строительные и инженерные элементы здания (трубы и тд)

3. Во время установки и эксплуатации пользователю категорическизапрещается менять или срезать любые проводные соединения, вскрывать корпус компьютера или панели управления (внутри компьютера и панели управления отсутствуют какие-либо узлы, предназначенные для разборки-установки самим пользователем). Иначе, в случае наступления неисправности изделия, утечки тока или поражения электротоком, фирма-изготовитель ответственности не несет. Все работы по ремонту и обслуживанию изделий должны осуществляться специалистами сервисного центра.

4. Пользователю запрещается менять какие-либо узлы без согласия фирмы-изготовителя.

5. Ацетон, аммиак, бензин и другие органические растворители, а также химические продукты (содержащие органические кислоты) могут повредить акриловые части гальванизированные детали данного изделия. Поэтому при монтаже и эксплуатации следует избегать использования вышеперечисленных веществ и химических продуктов.

6. Не рекомендуется во время приема г/м и паровых процедур курить, так как пепел от сигарет моет повредить акриловую поверхность.

Ⅲ. ПРЕДОСТЕРЕЖЕНИЕ

1.. Лицам после приема спиртного не рекомендуется пользоваться данными изделиями.

2. Лицам, страдающим болезнями сердца и сосудов, астмой и повышенным артериальным давлением, необходимо проявлять осторожность при использовании паровой кабины или гидромассажной ванны.
3. После каждого использования необходимо отключать водоподачу и основной источник электропитания (отключить автоматические выключатели в электрощитке).
4. Детям пользоваться данным изделием можно только под присмотром взрослых.
5. При использовании данного изделия, если почувствовали недомогание, немедленно отключите кнопку электропитания или включите сигнализацию. Заземлённые устройства обязательно должны быть подключены к проводке.

* Фирма-производитель оставляет за собой право менять, изменять технологические и технические параметры, отраженные в данном руководстве.

Перечень комплектующих в соответствии с их номерами

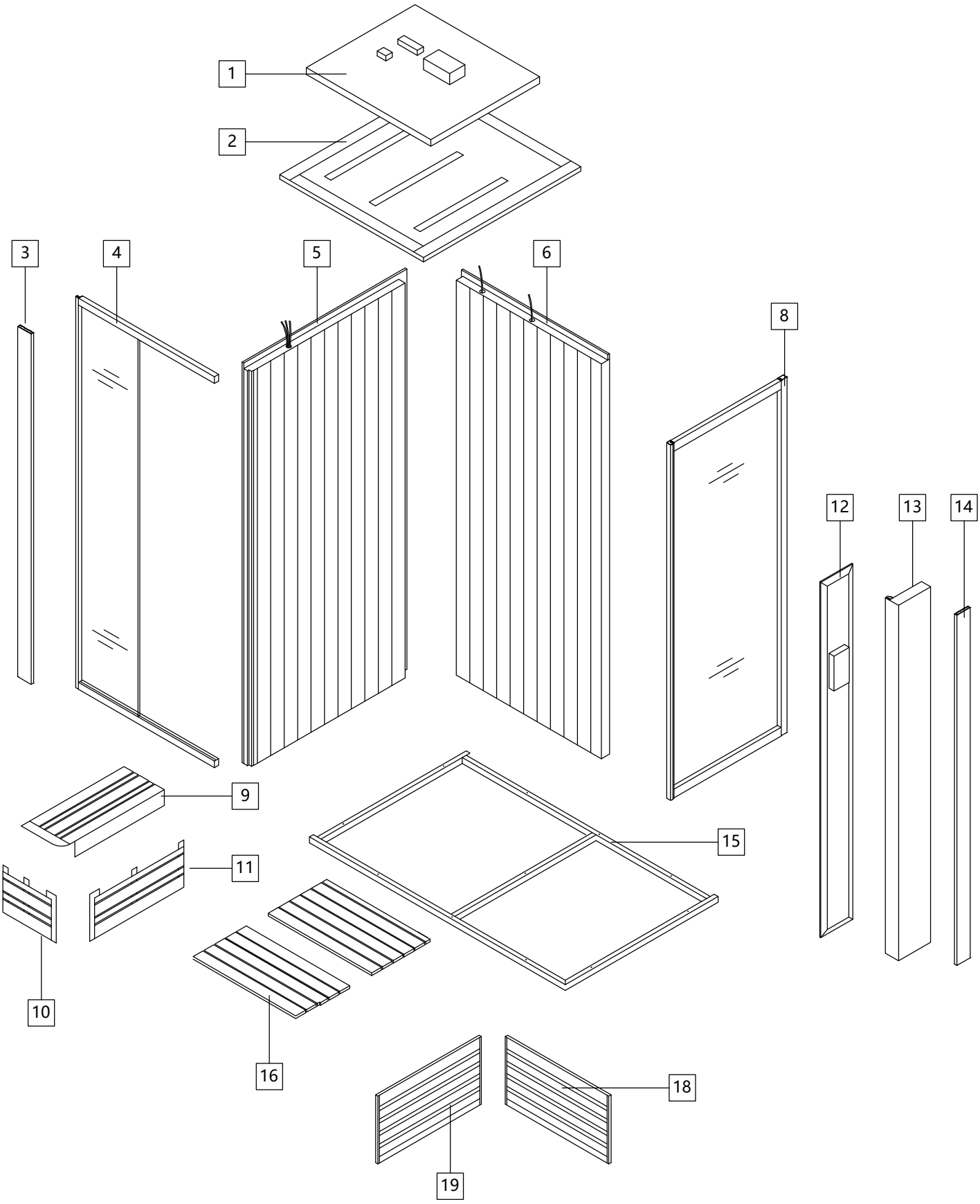

Перечень комплектующих в соответствии с их номерами

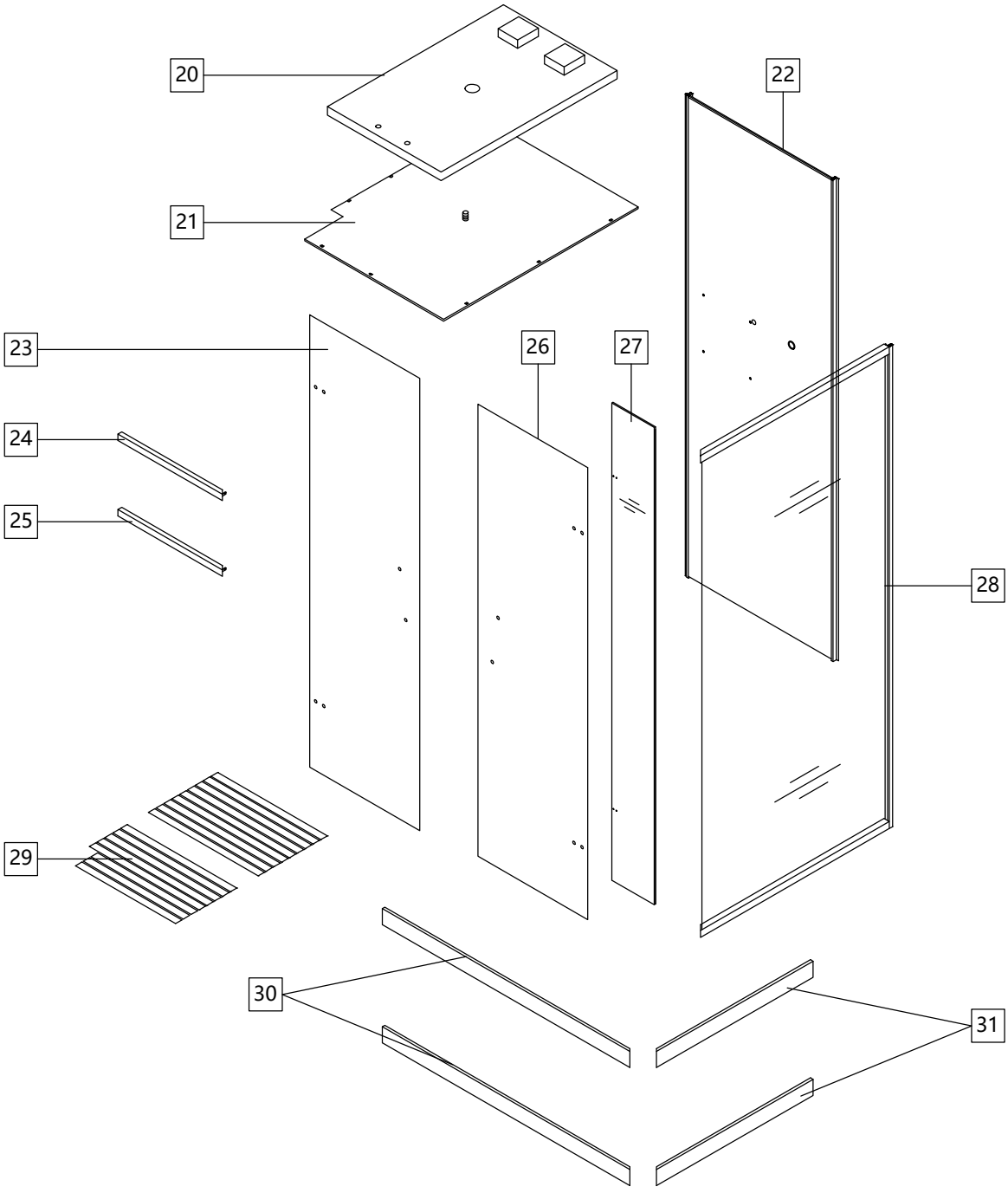

Перечень комплектующих в соответствии с их номерами

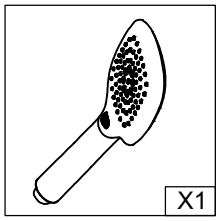

Номер детали

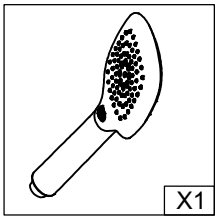

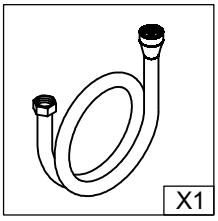

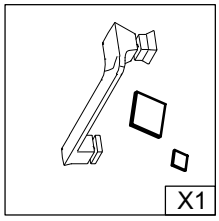

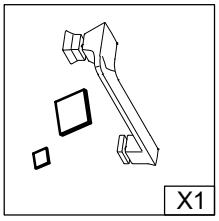

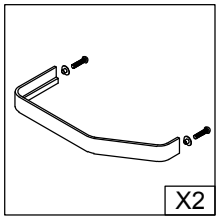

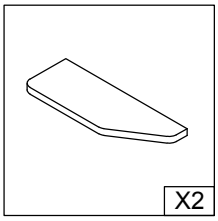

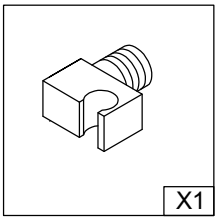

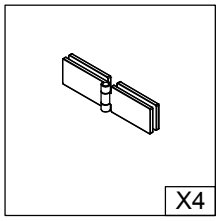

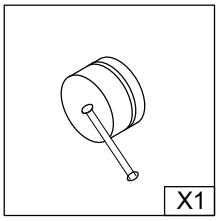

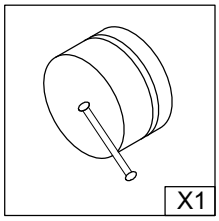

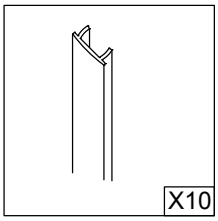

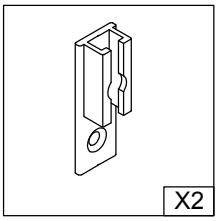

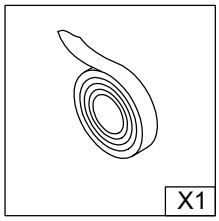

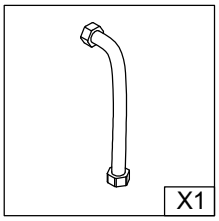

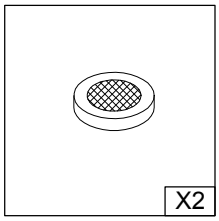

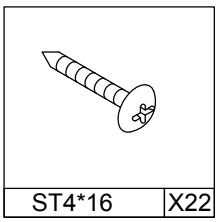

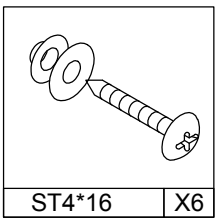

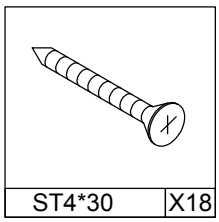

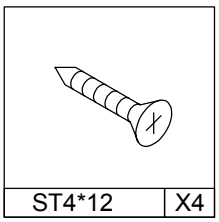

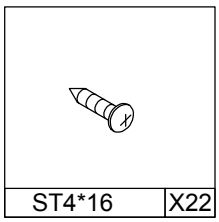

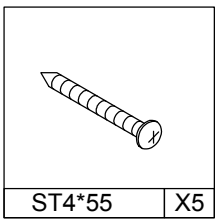

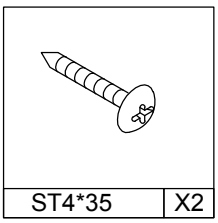

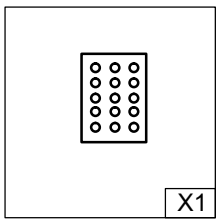

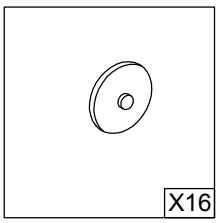

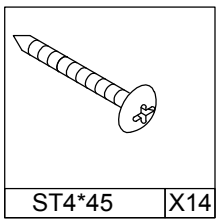

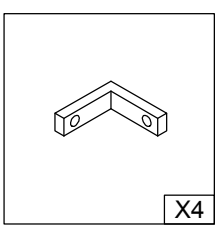

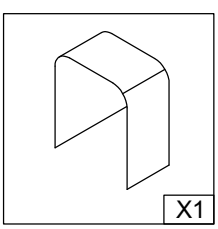

Запасные детали и инструменты

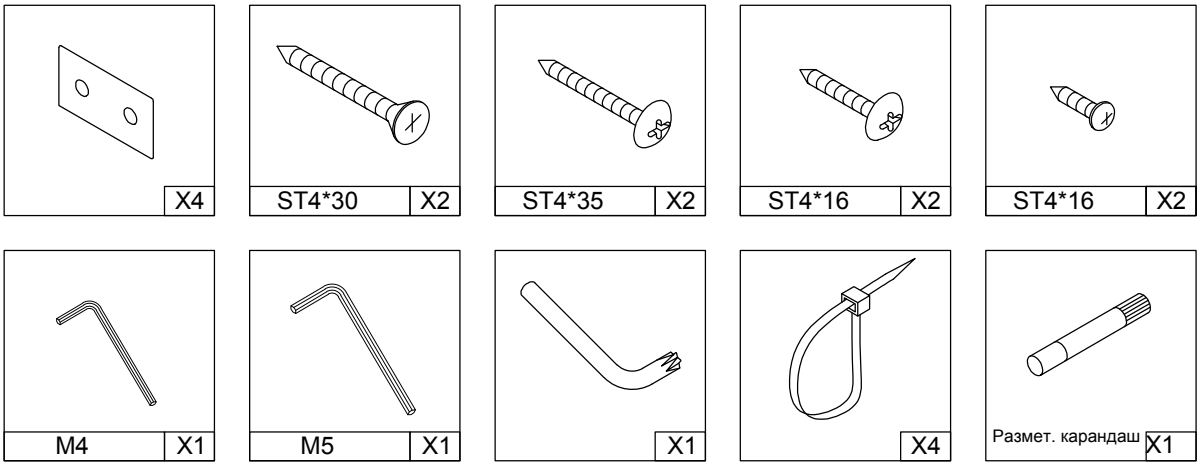

Инструменты, которые должны иметься у пользователя

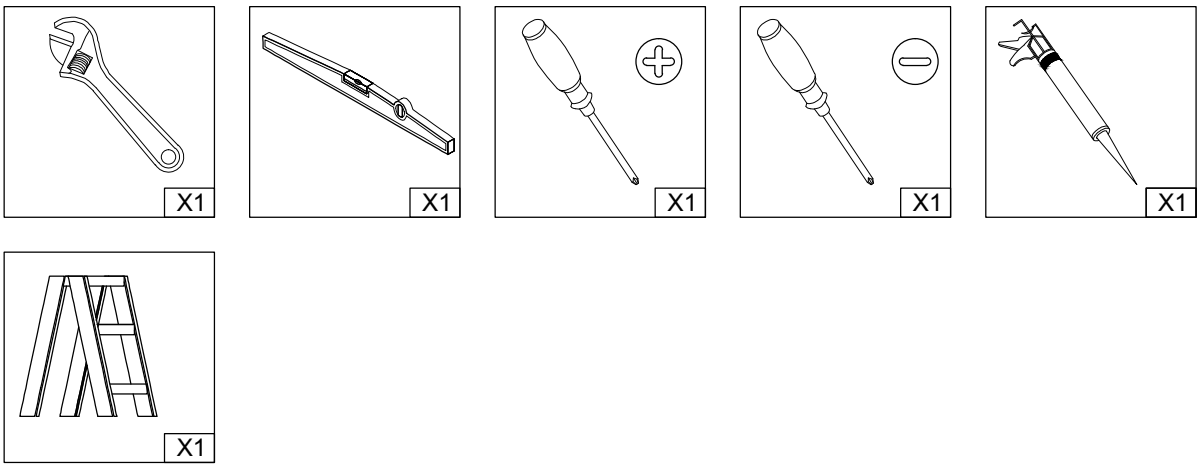

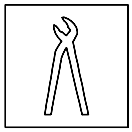

Установка кабины по правильному алгоритму

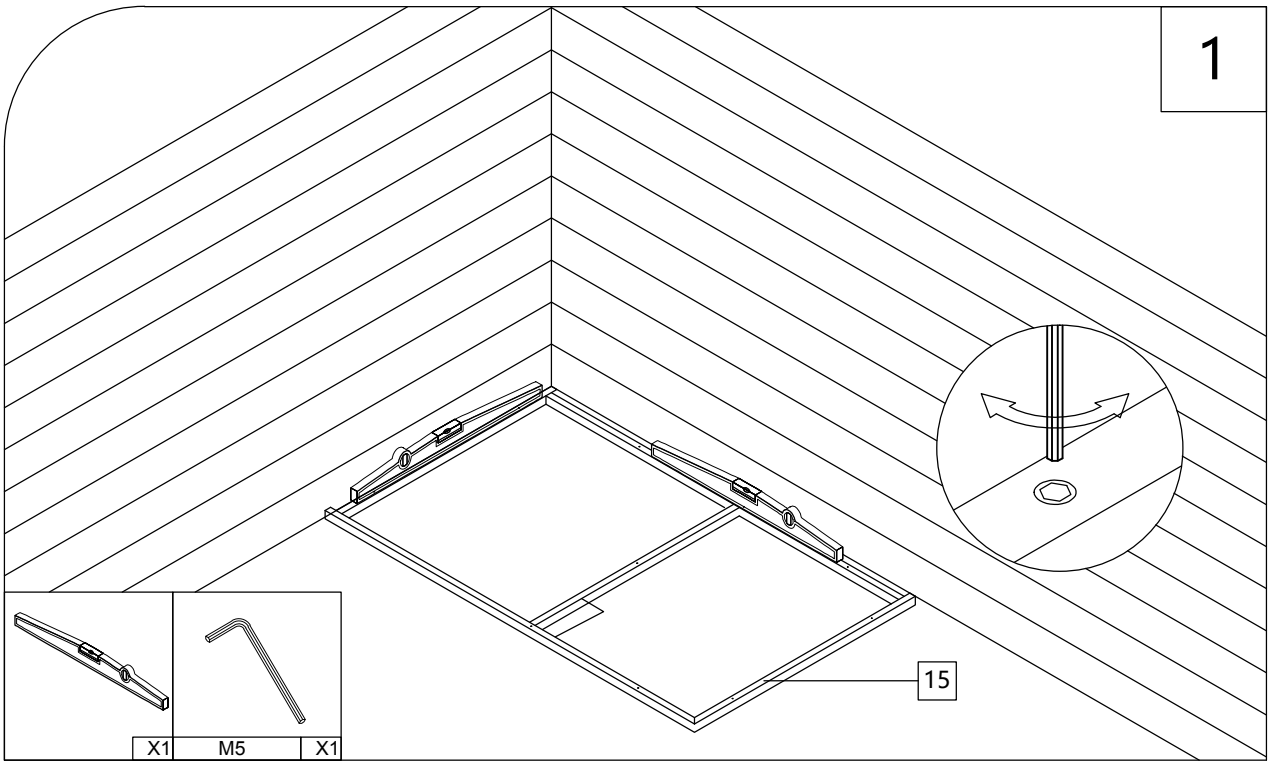

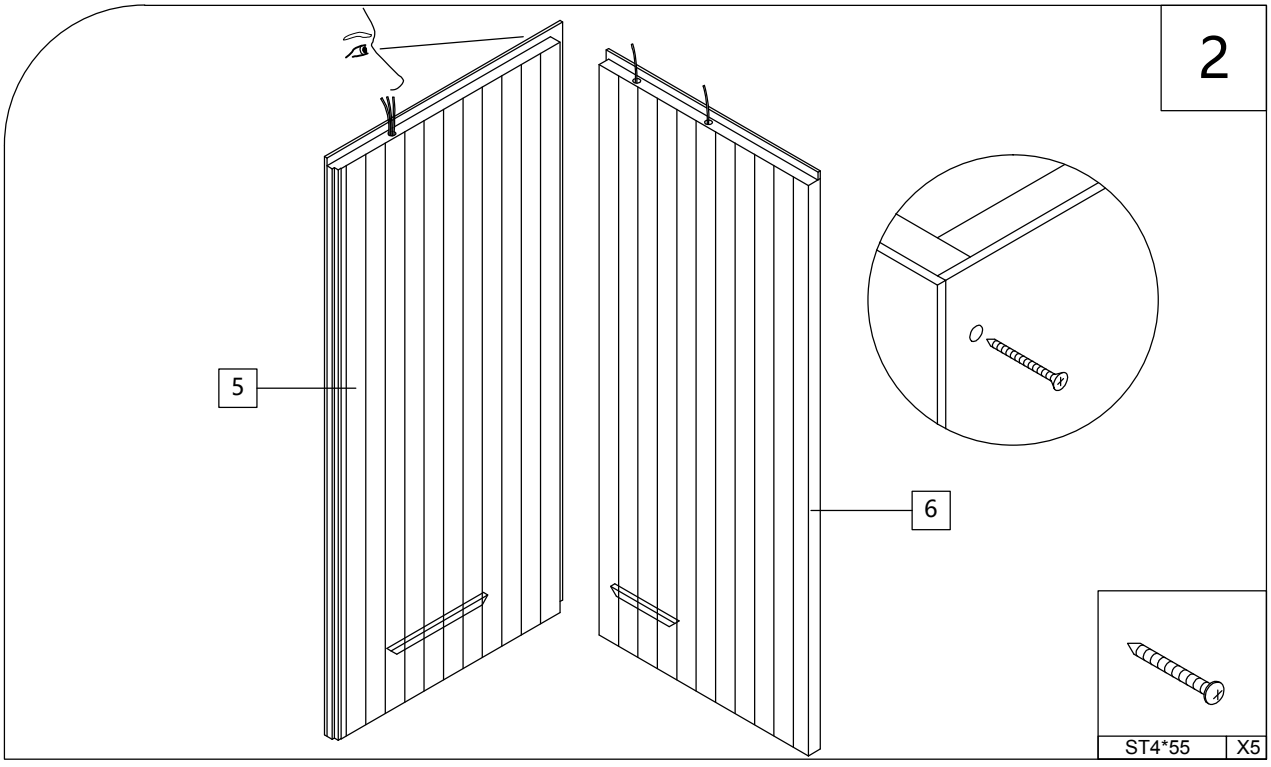

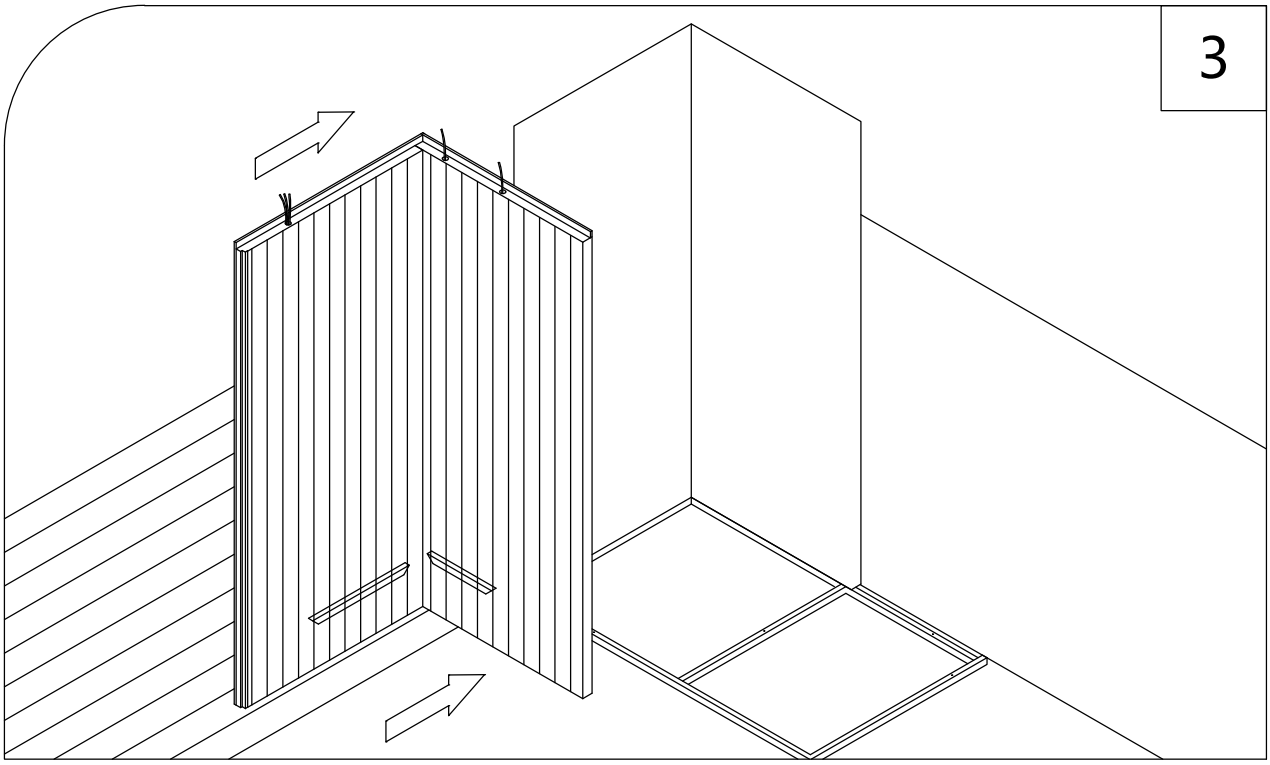
3

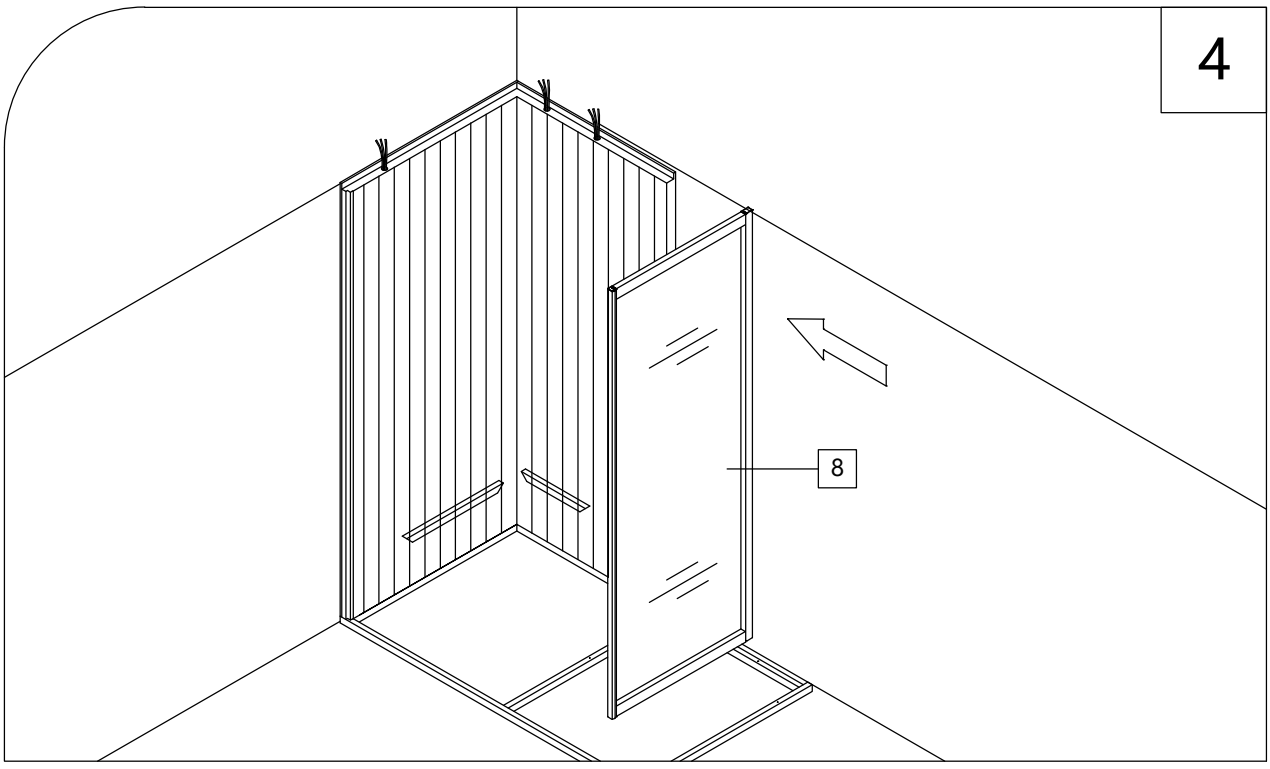
4
8

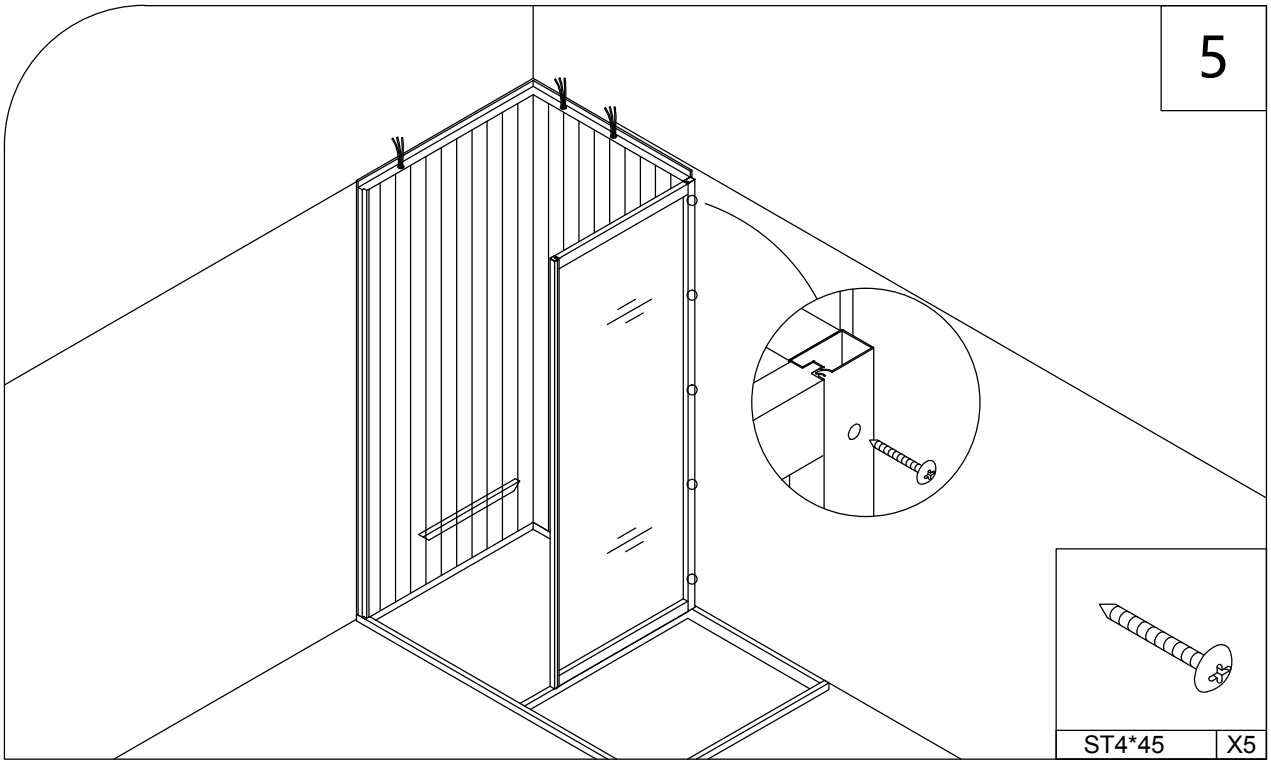
5
ST4*45
X5

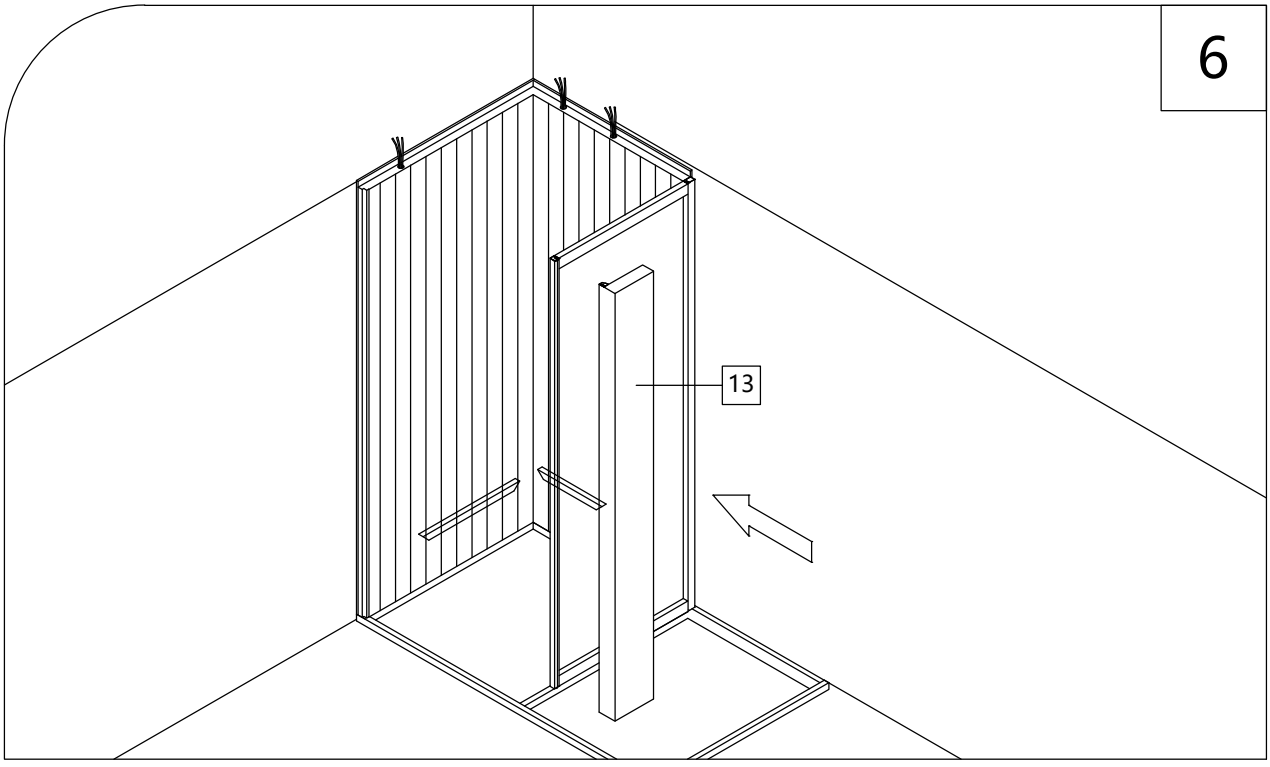
6
13

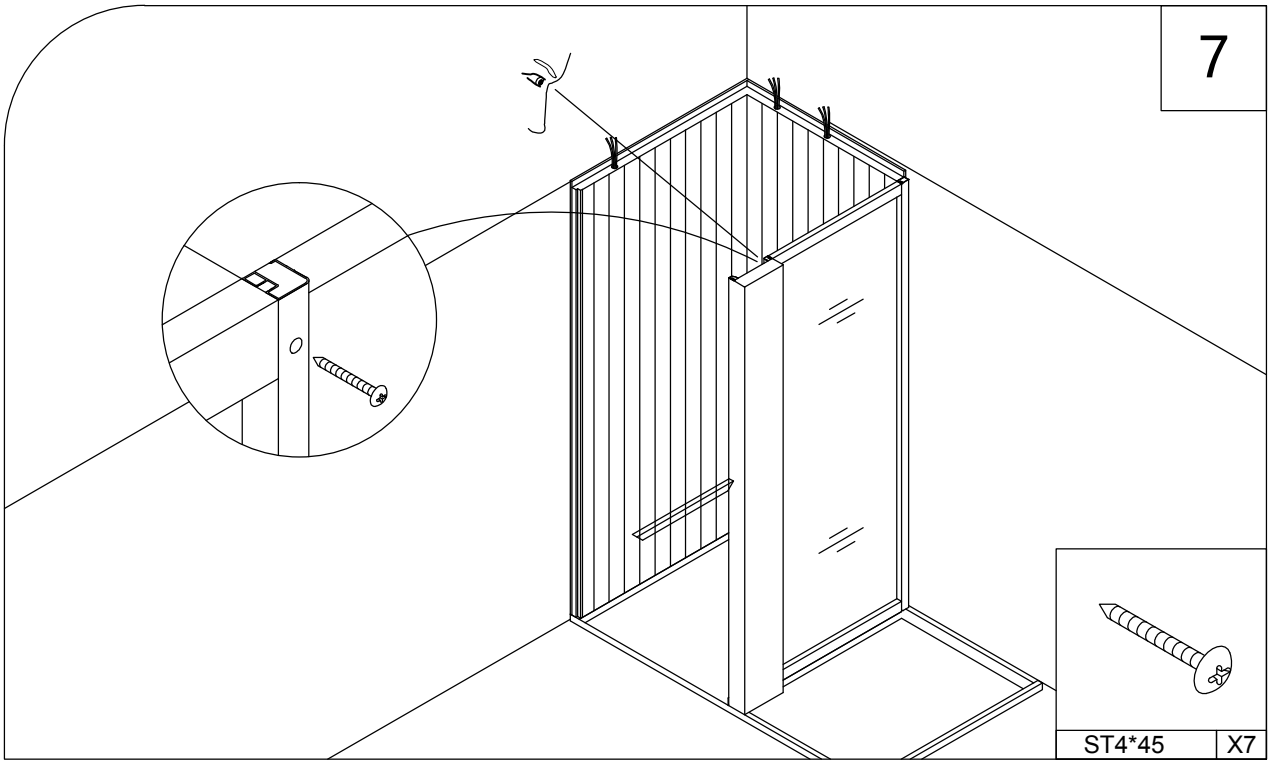
7
ST4*45
X7

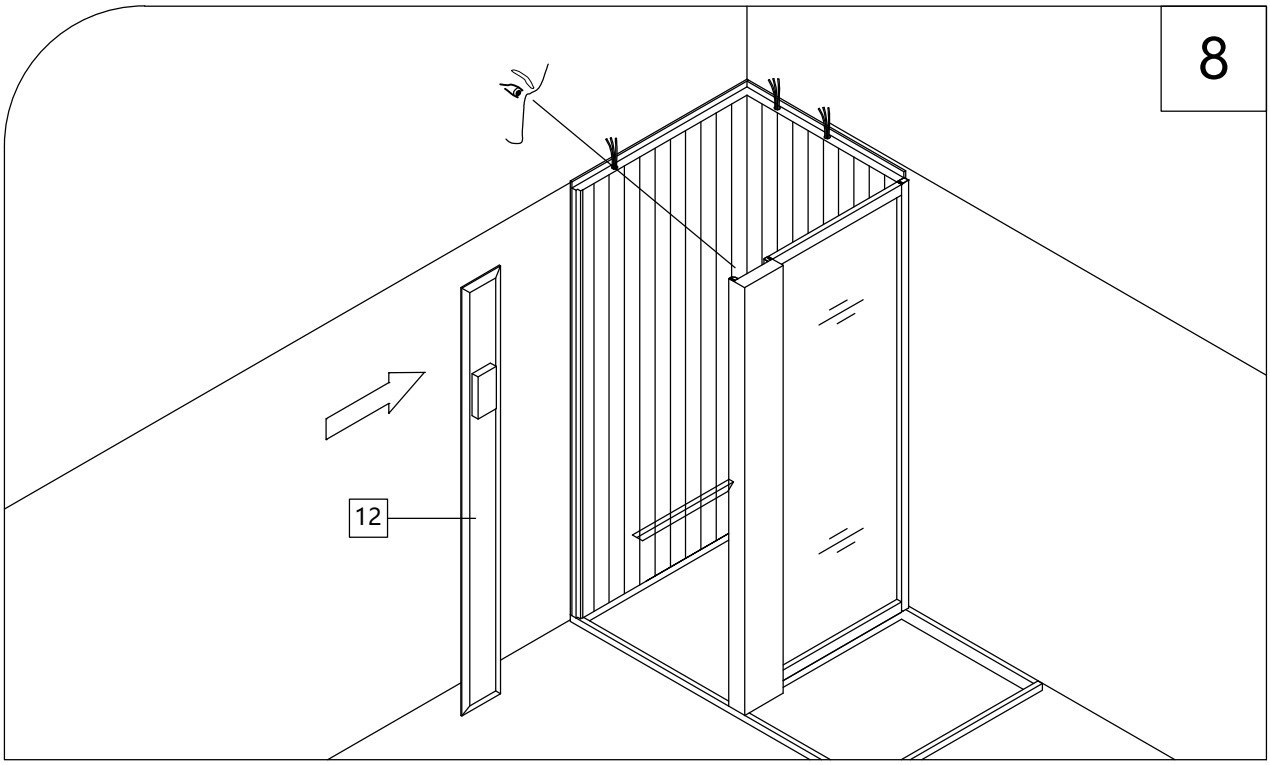
8
12

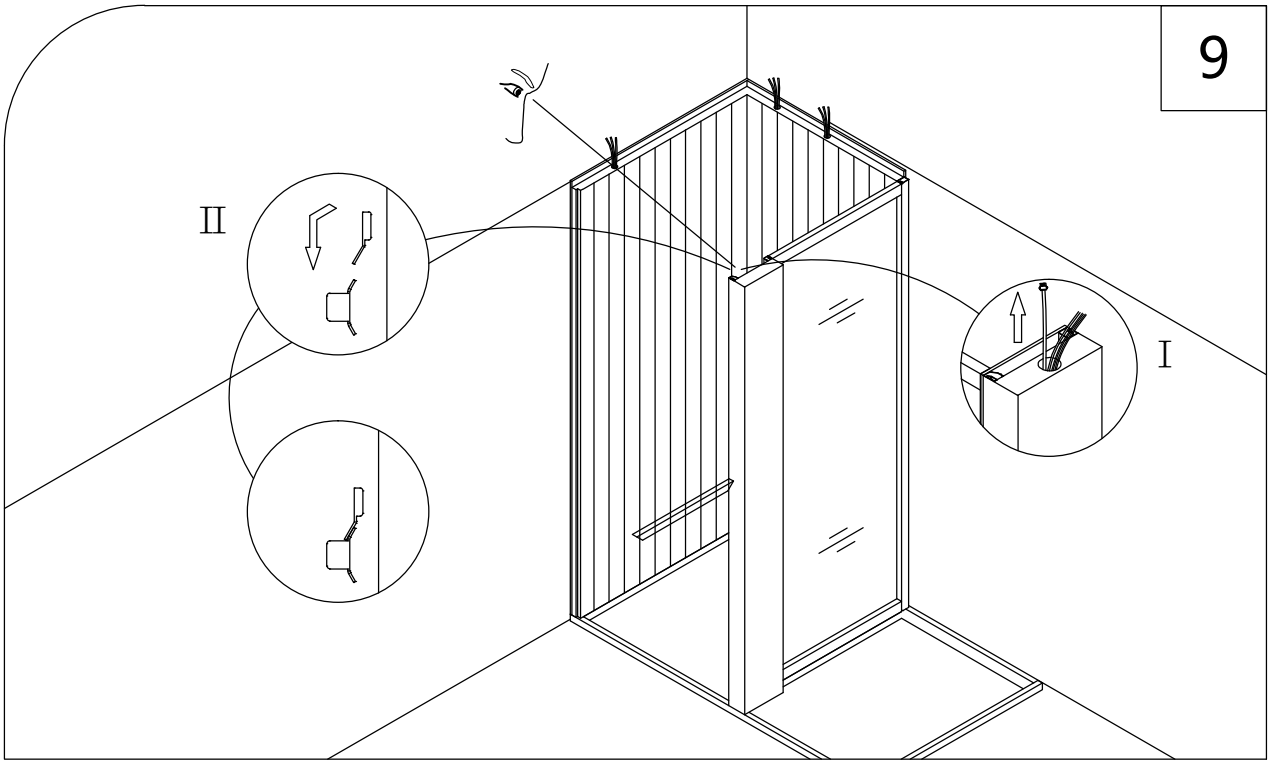
9
II
I

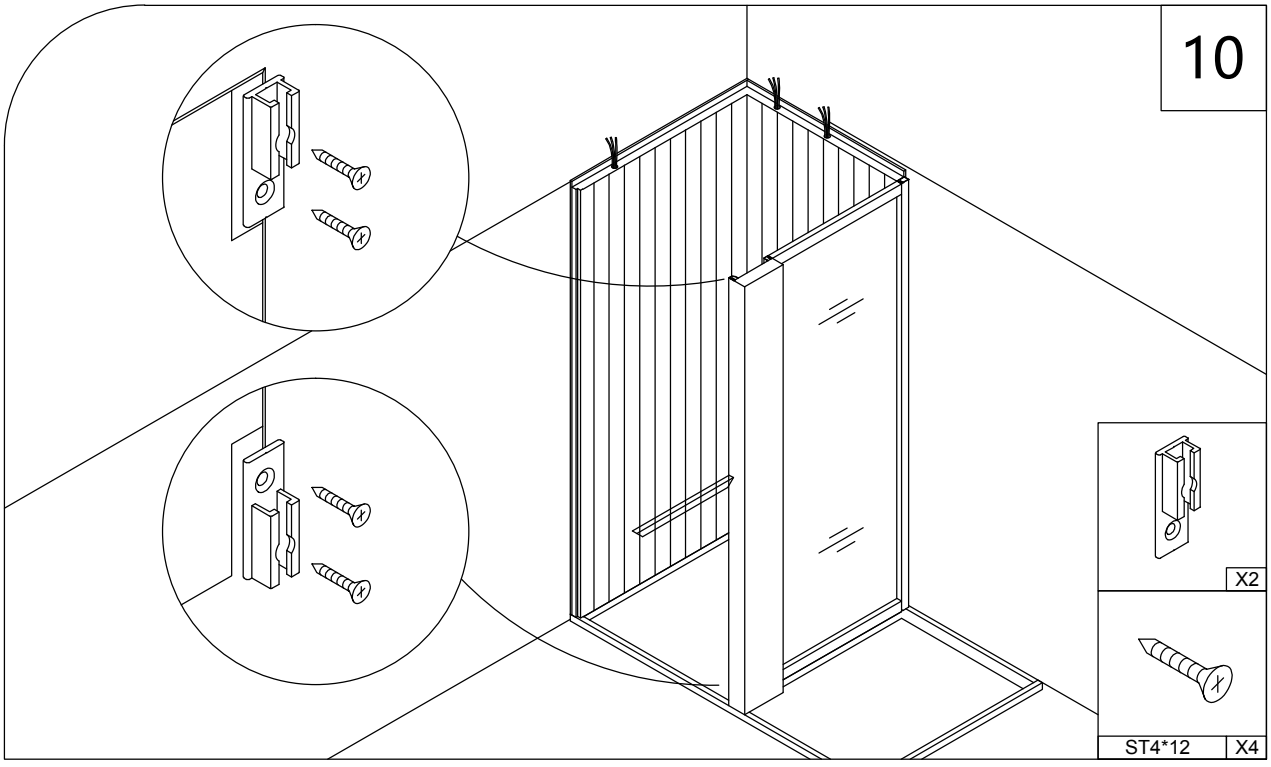
10
X2
ST4*12
X4

11

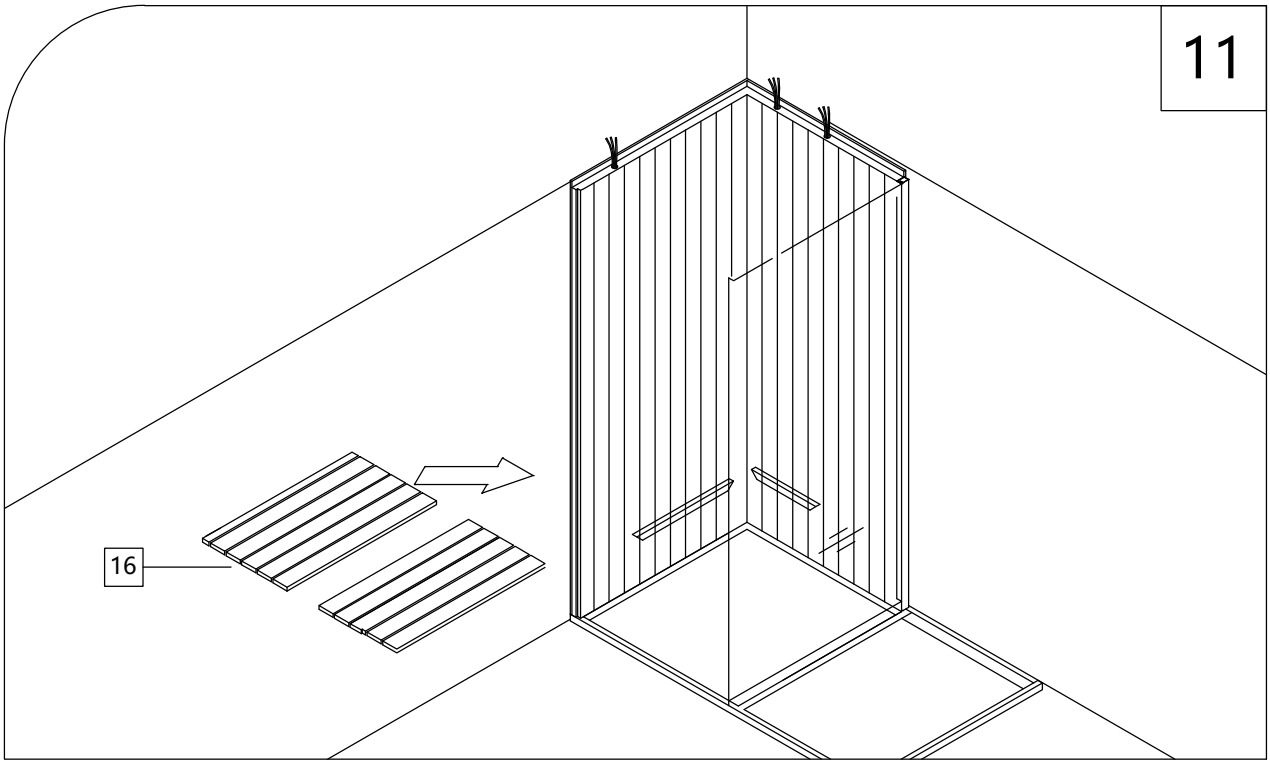

12

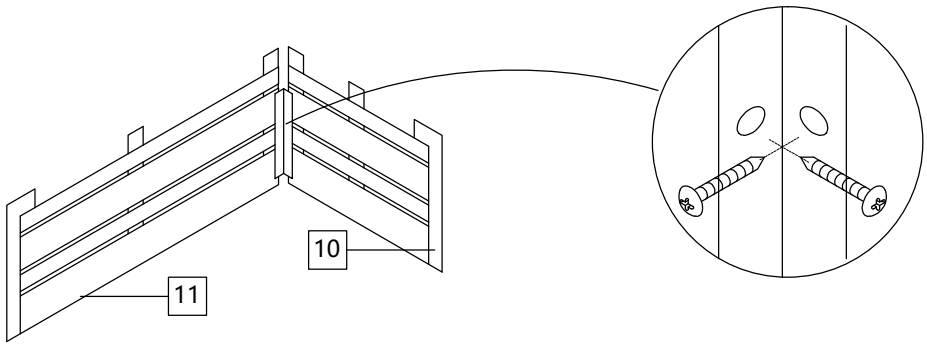

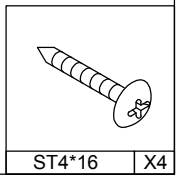

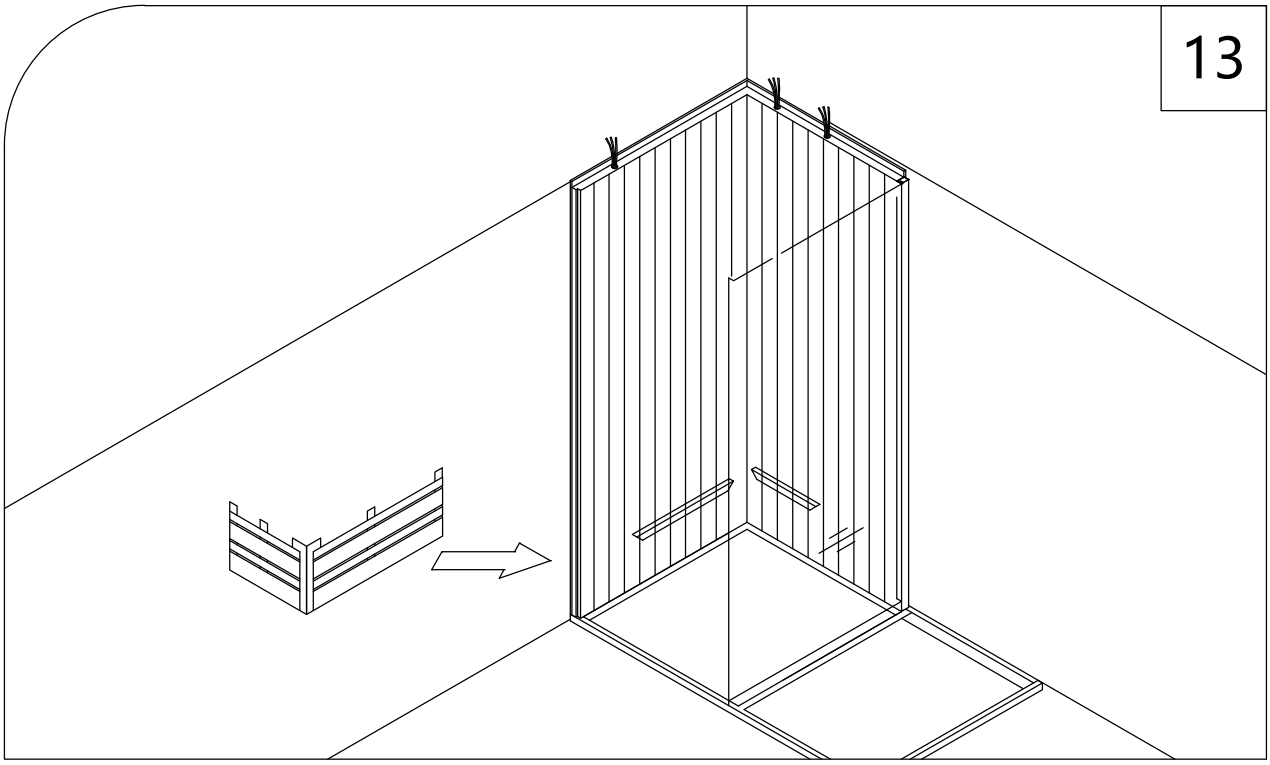
13

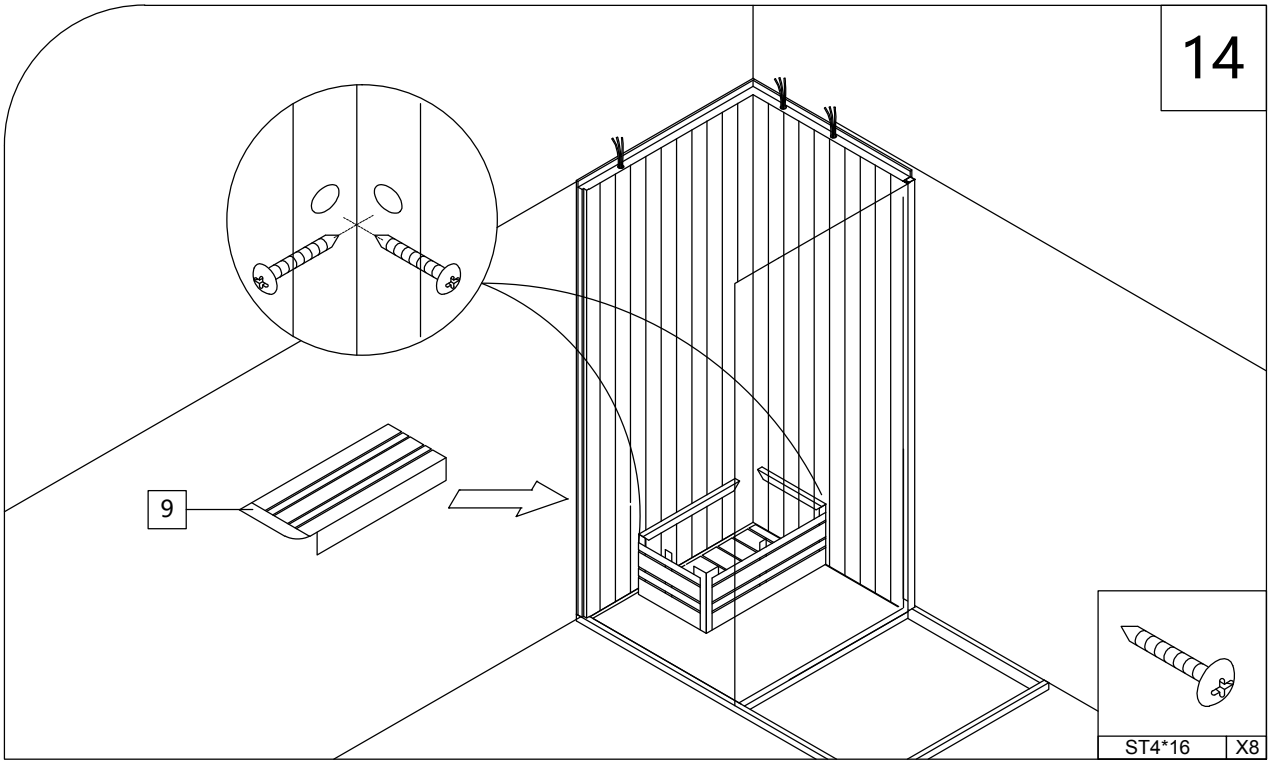
14
9
ST4*16
X8

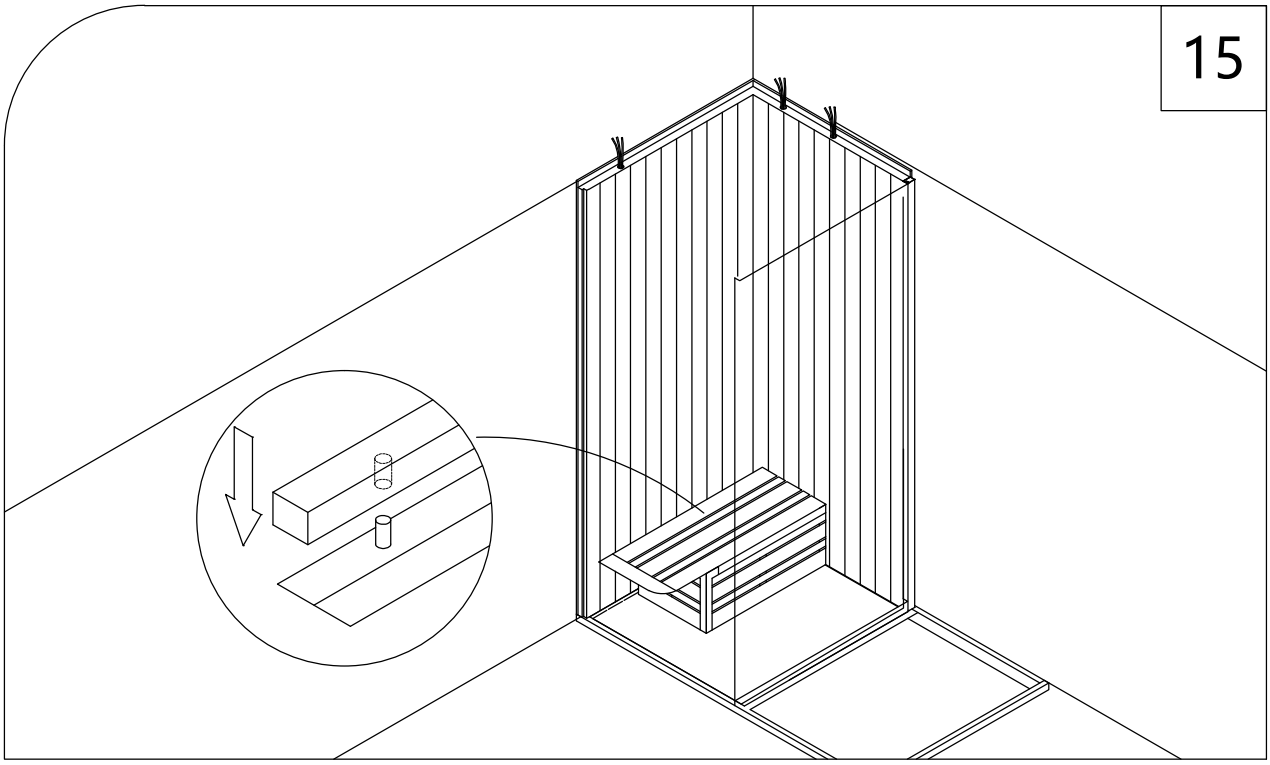
15

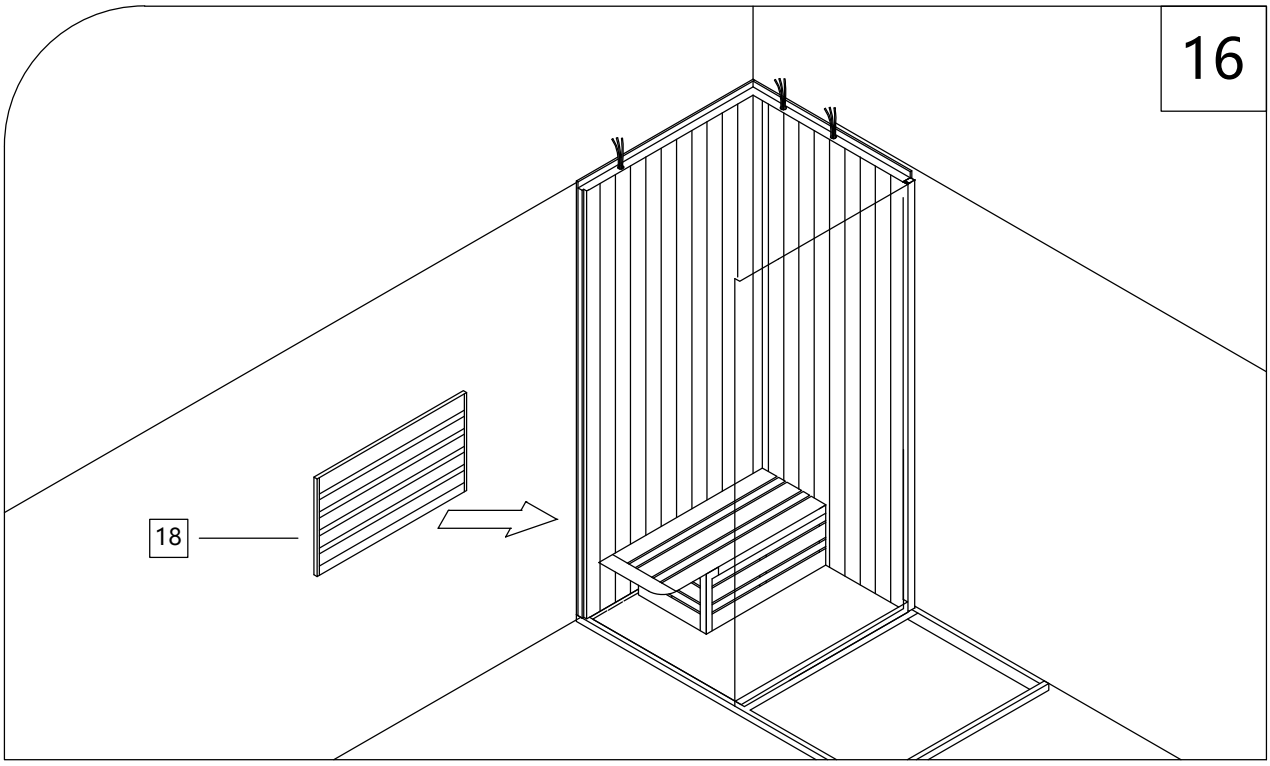
16
18

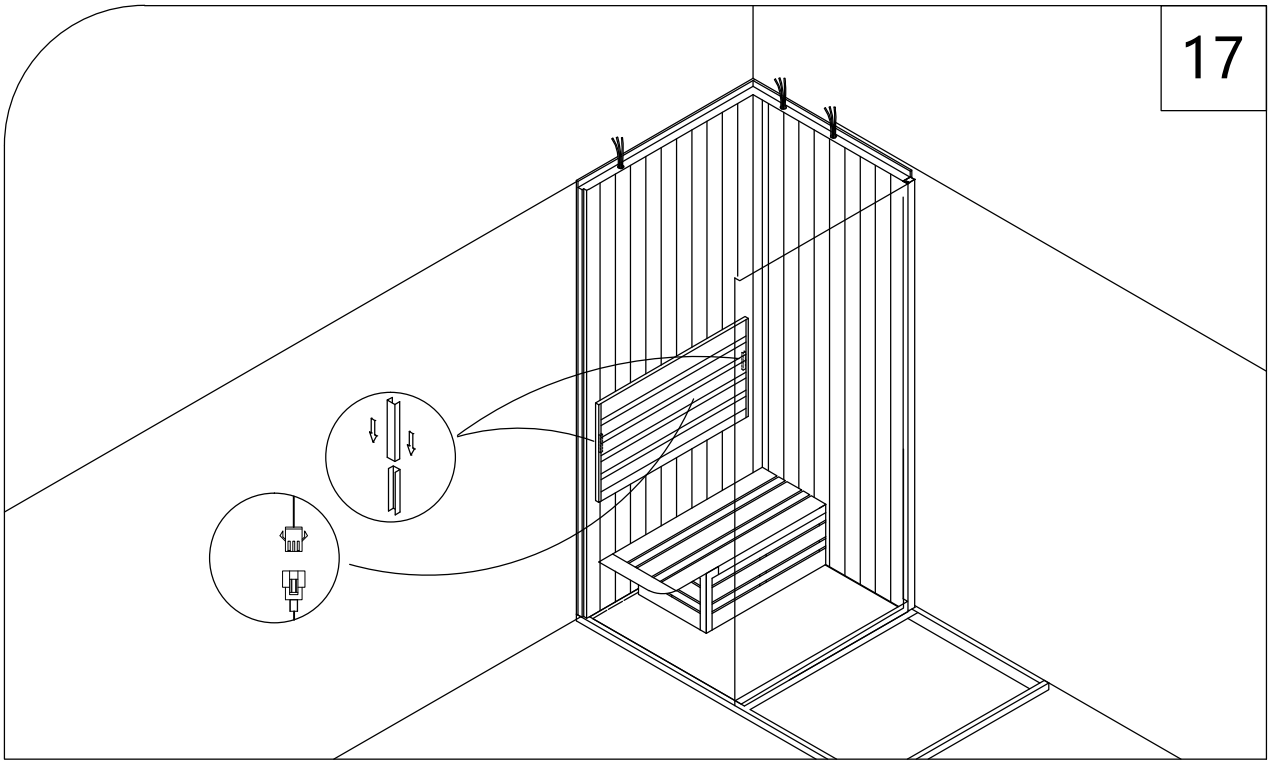
17

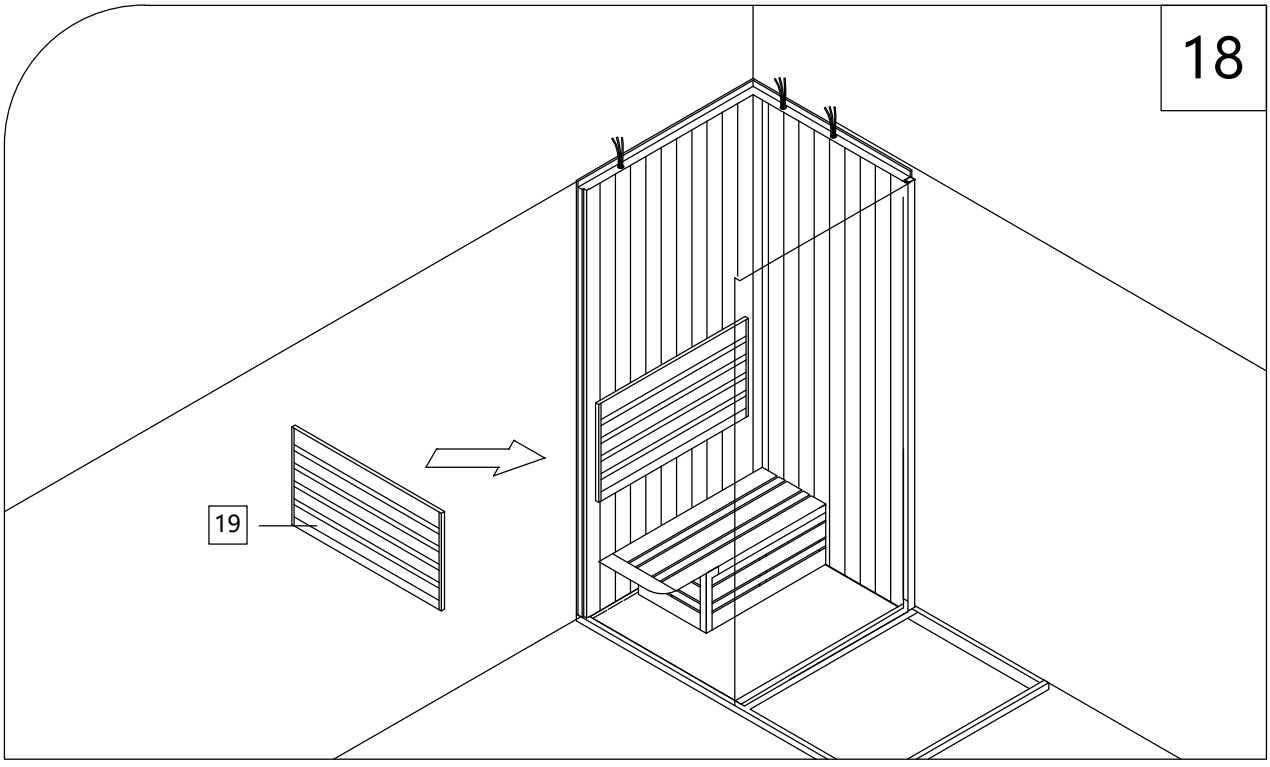
18
19

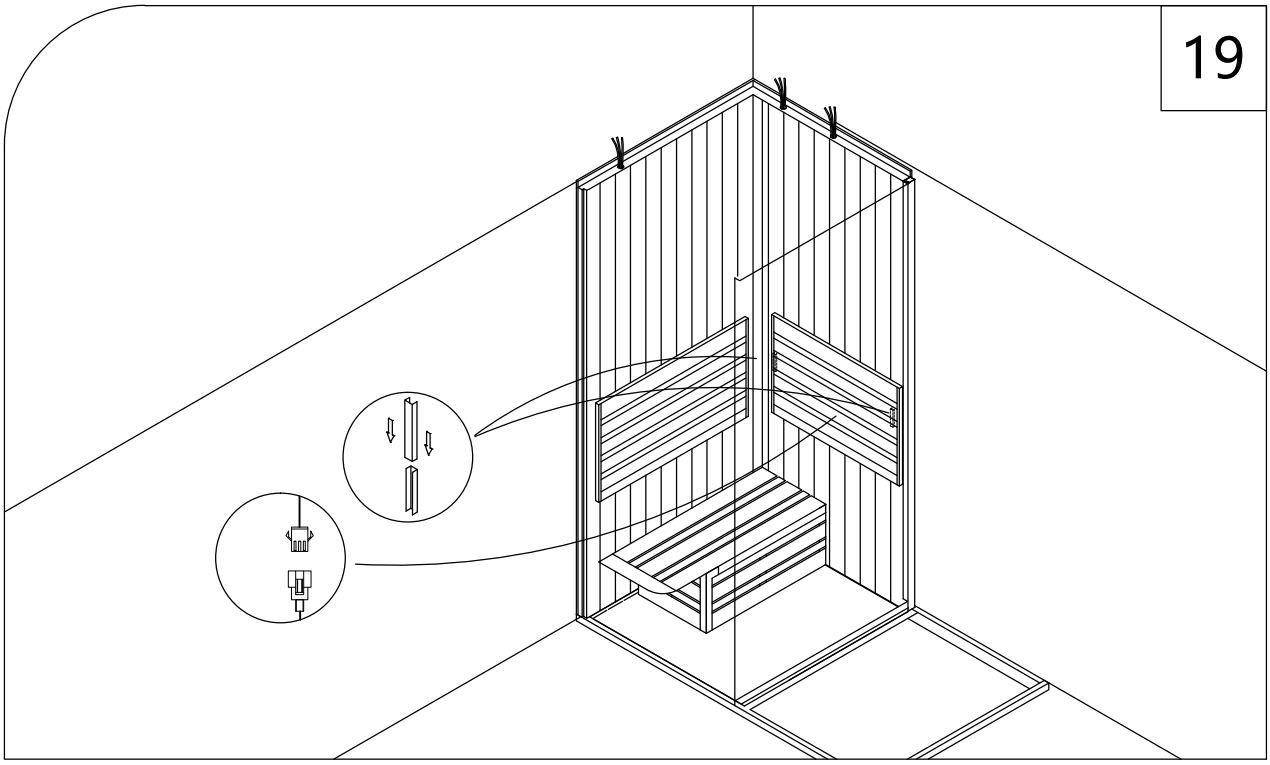
19

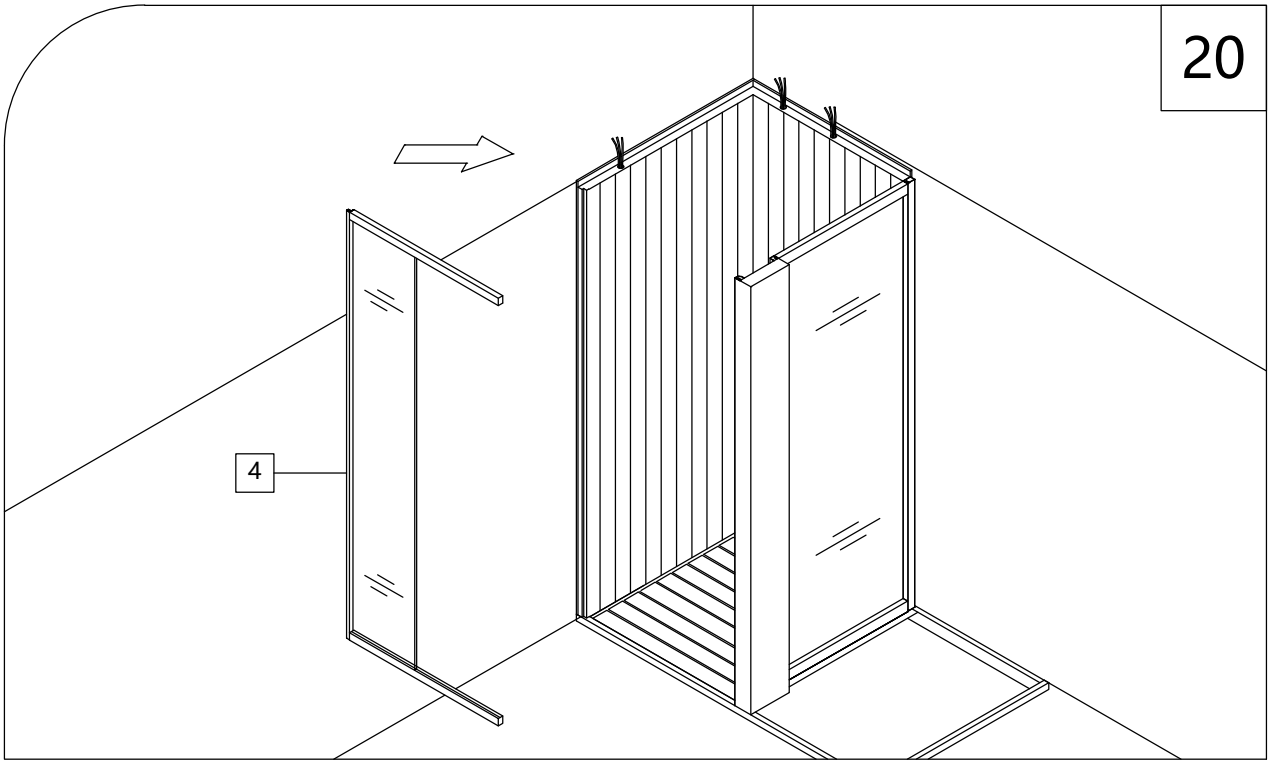
20
4

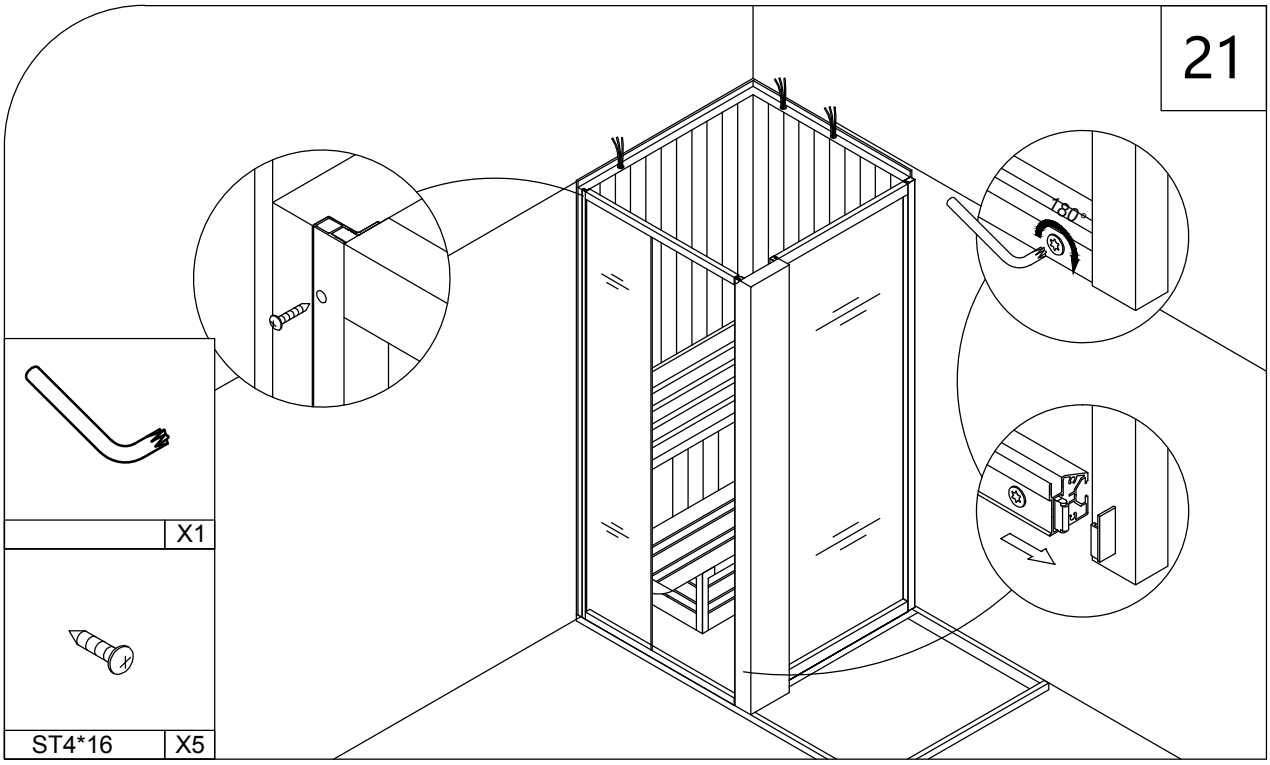
21
180°
X1
ST4*16
X5

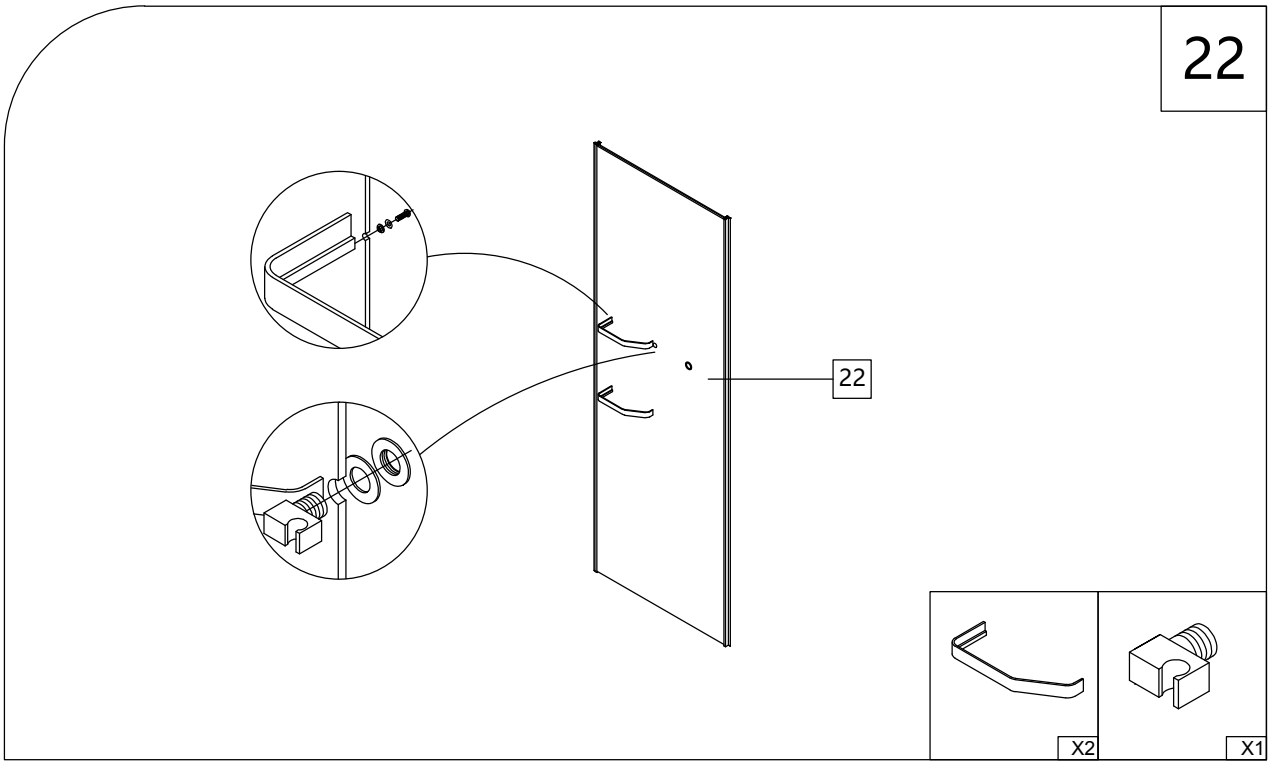
22
22
X2
X1

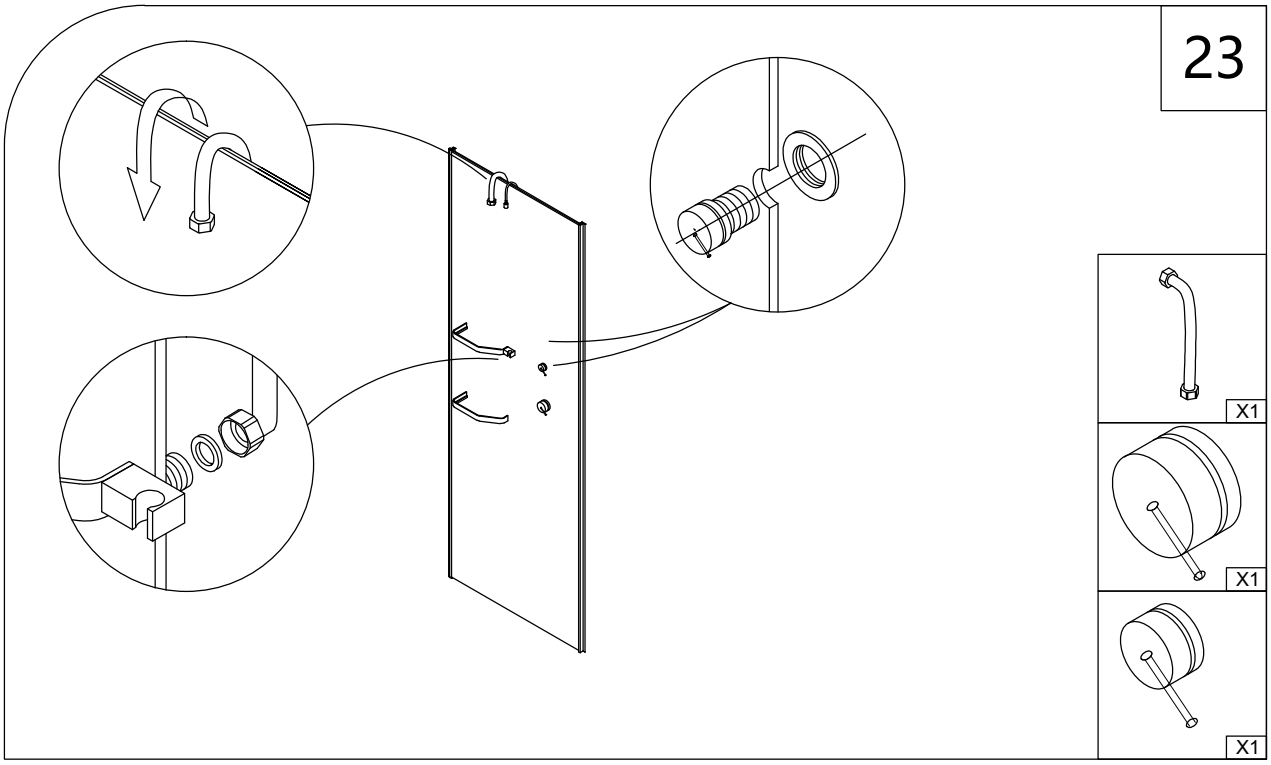
23
X1
X1
X1

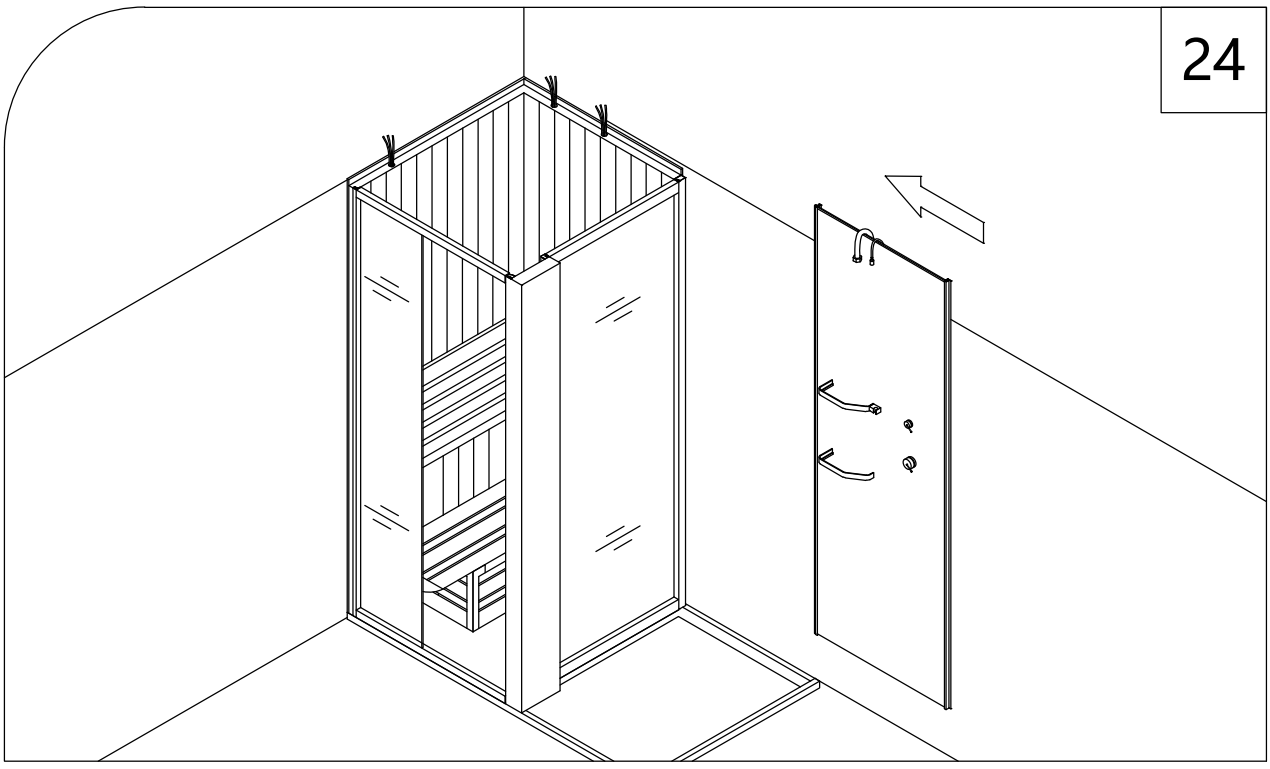
24

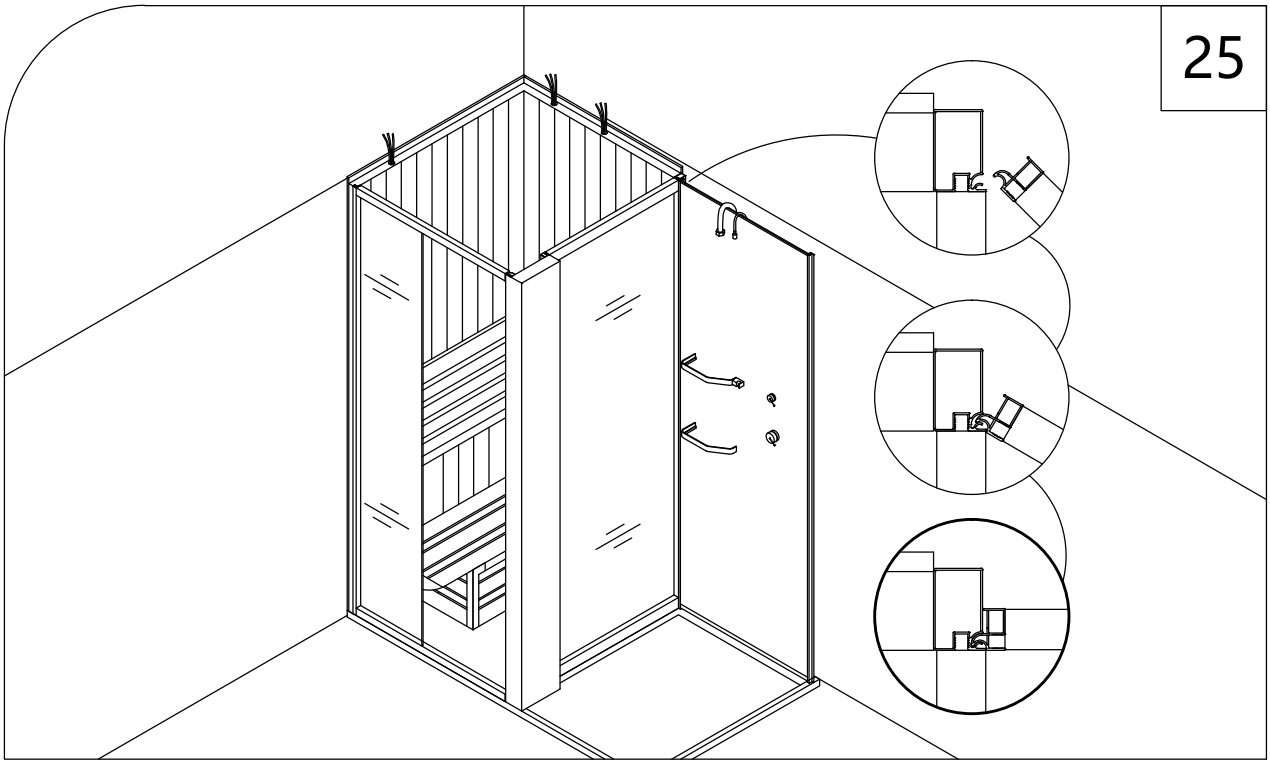
25

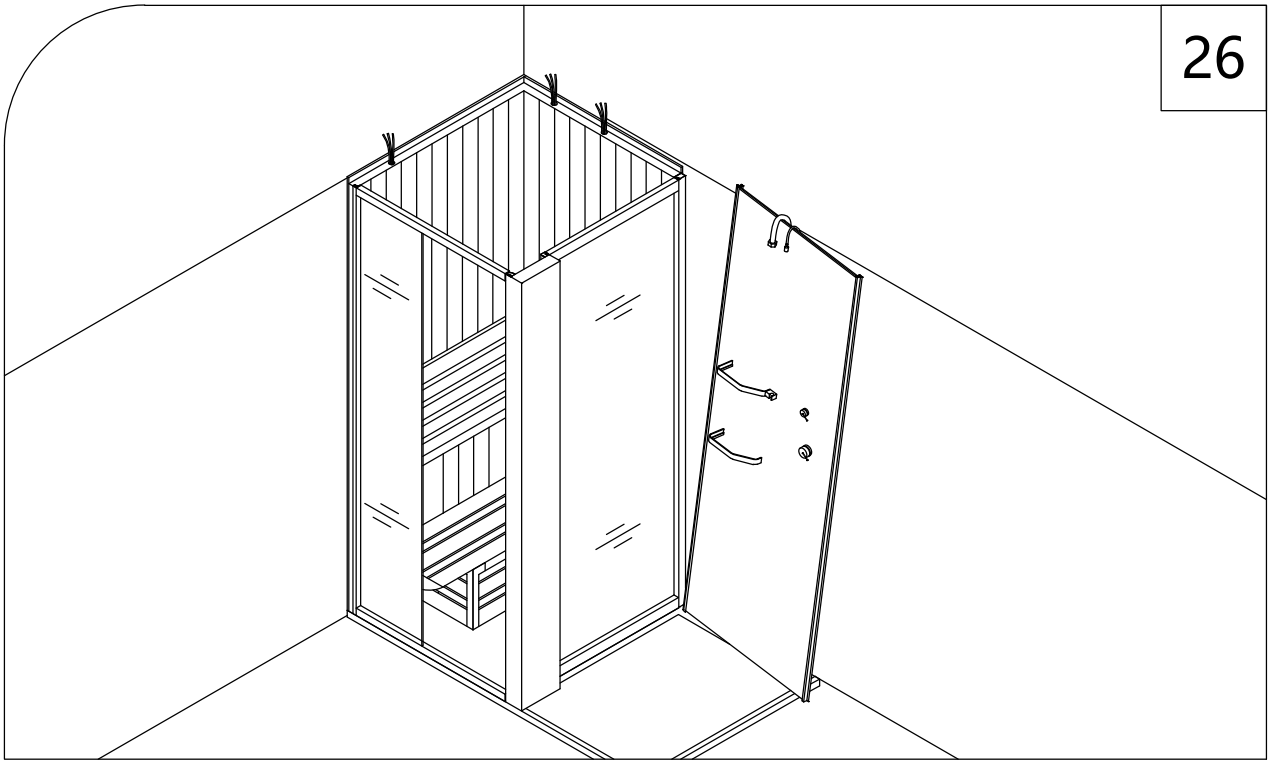
26

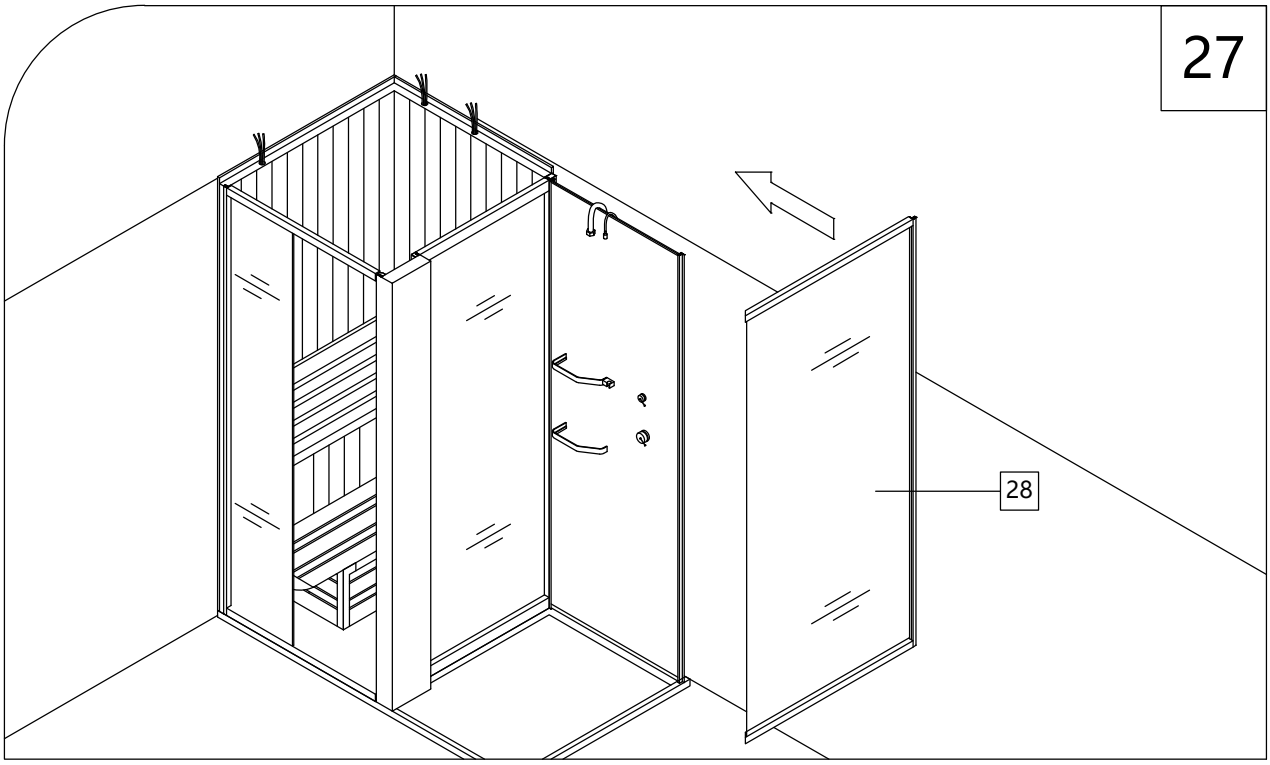
27
28

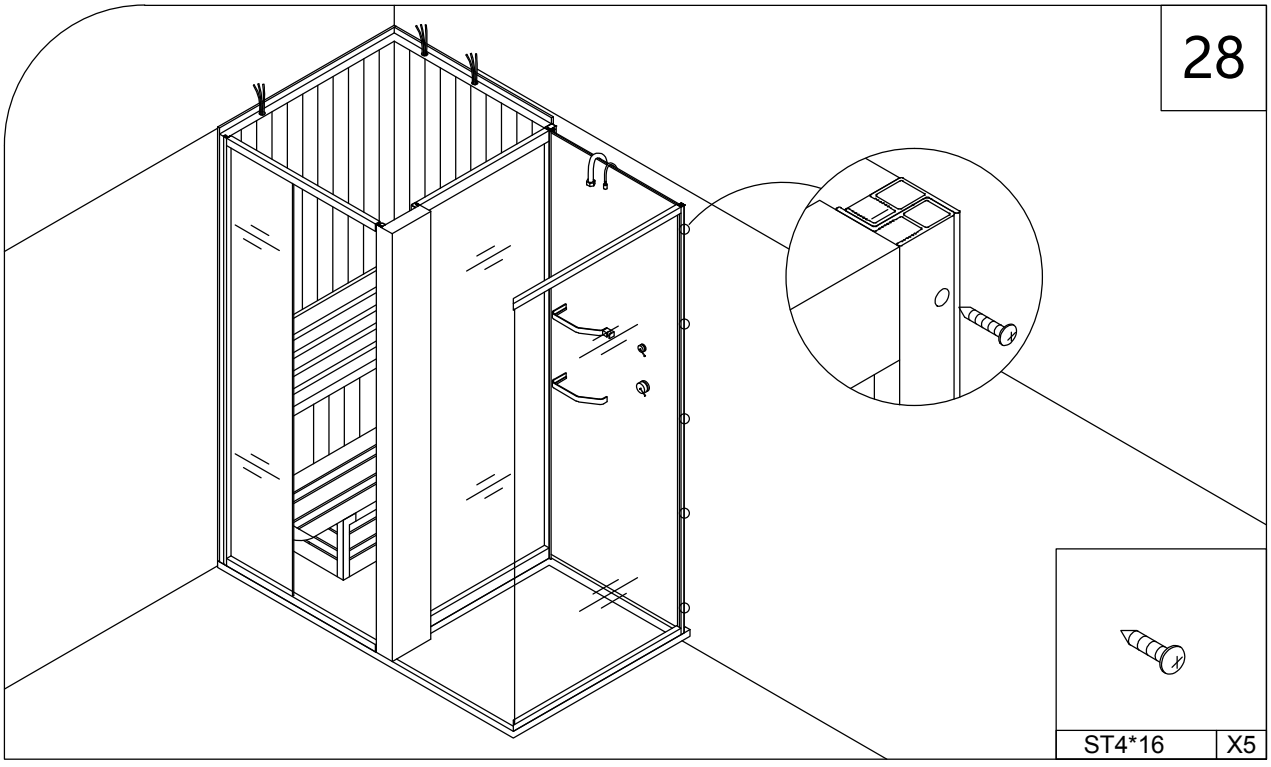
28
ST4*16
X5

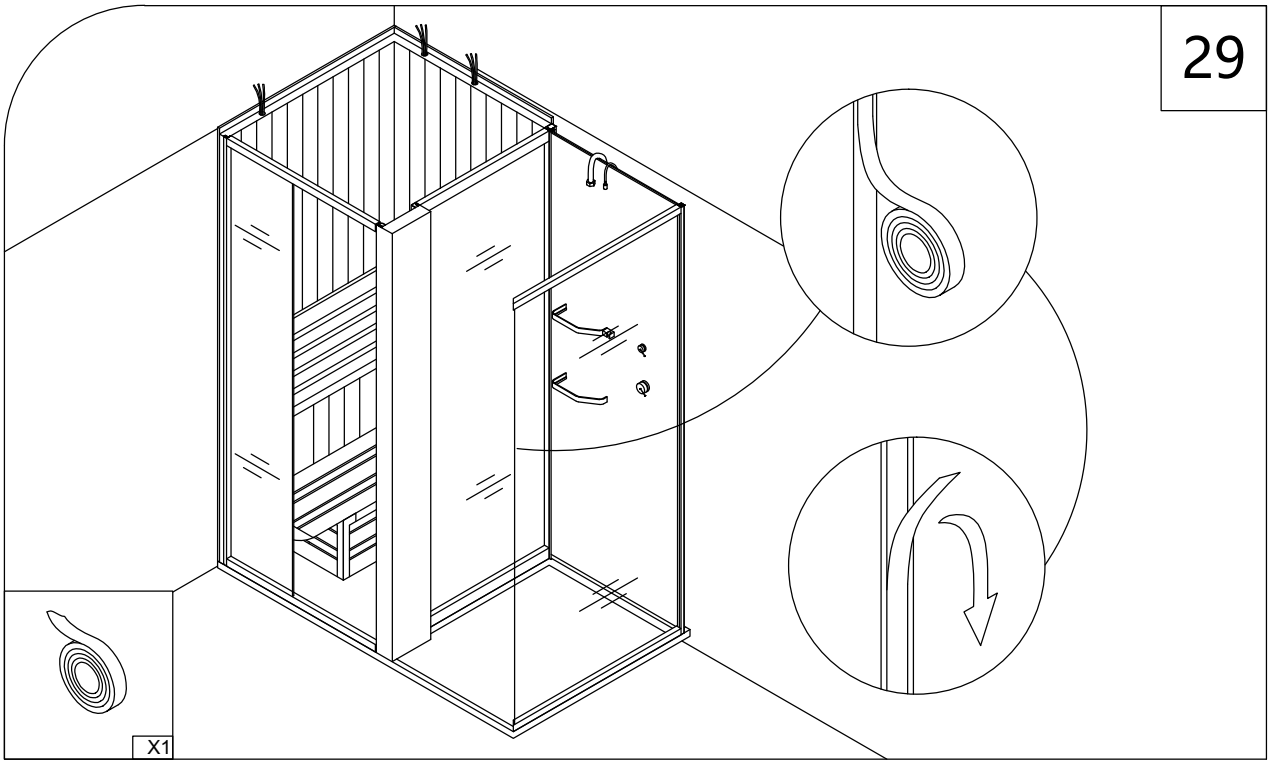
29
X1

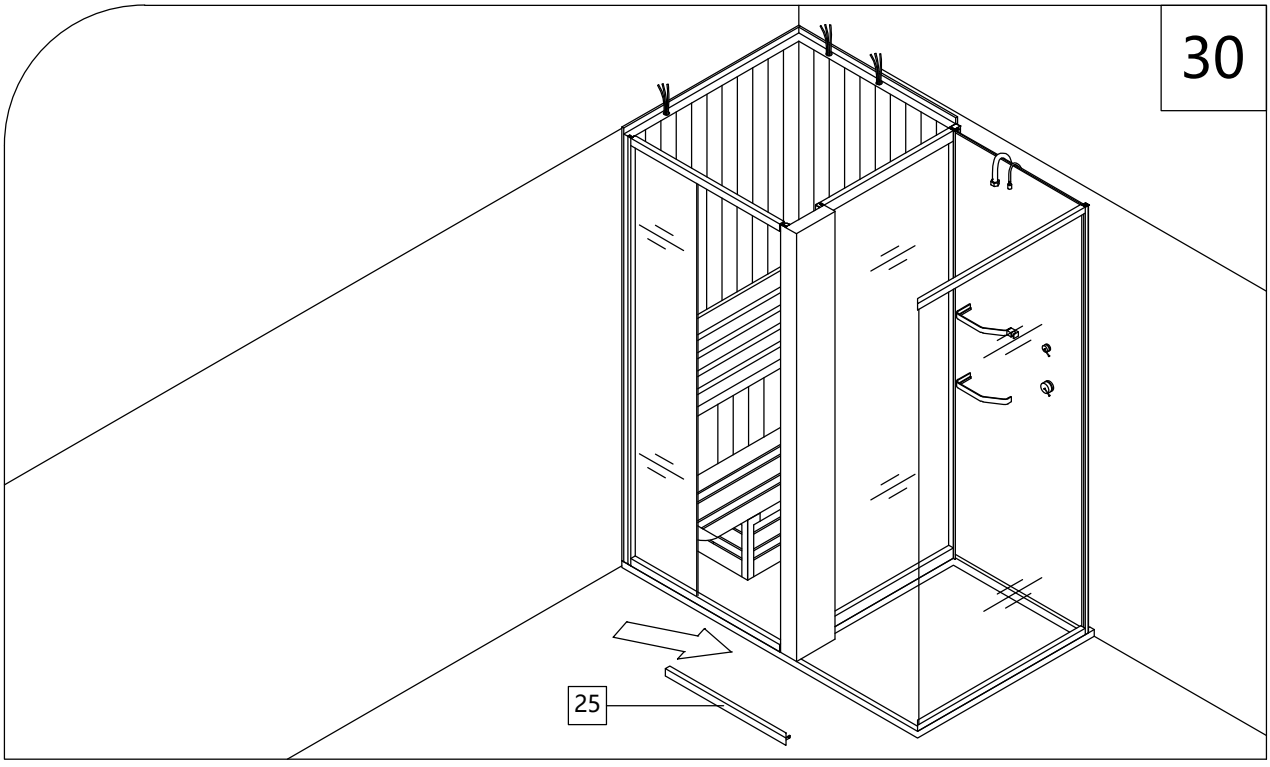
30
25

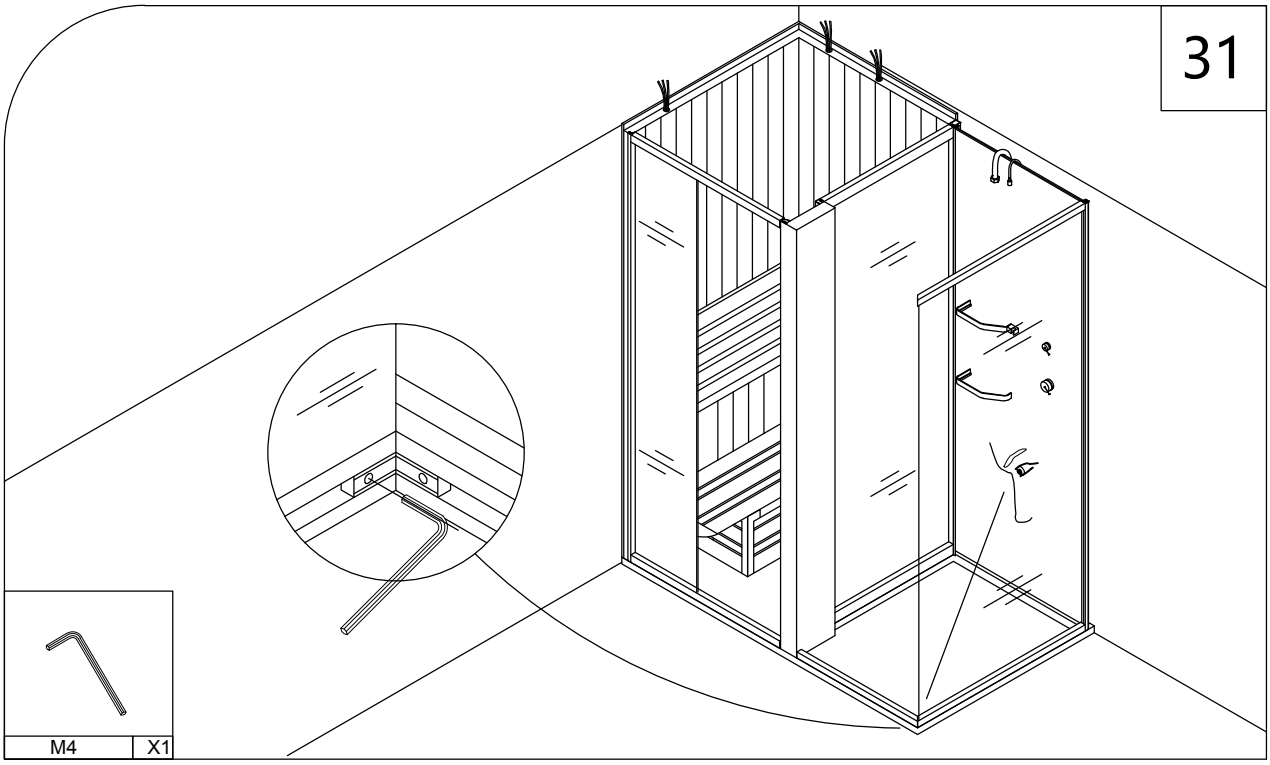
31
M4
X1

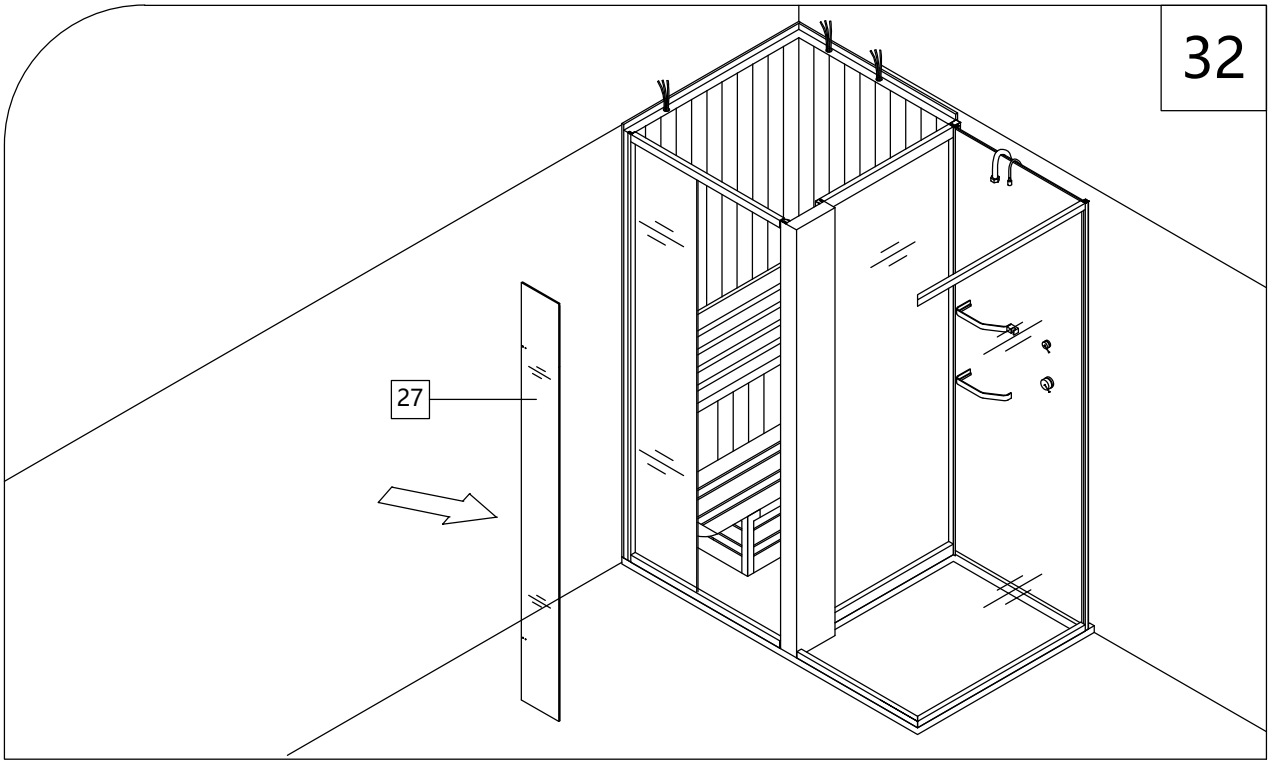
32
27

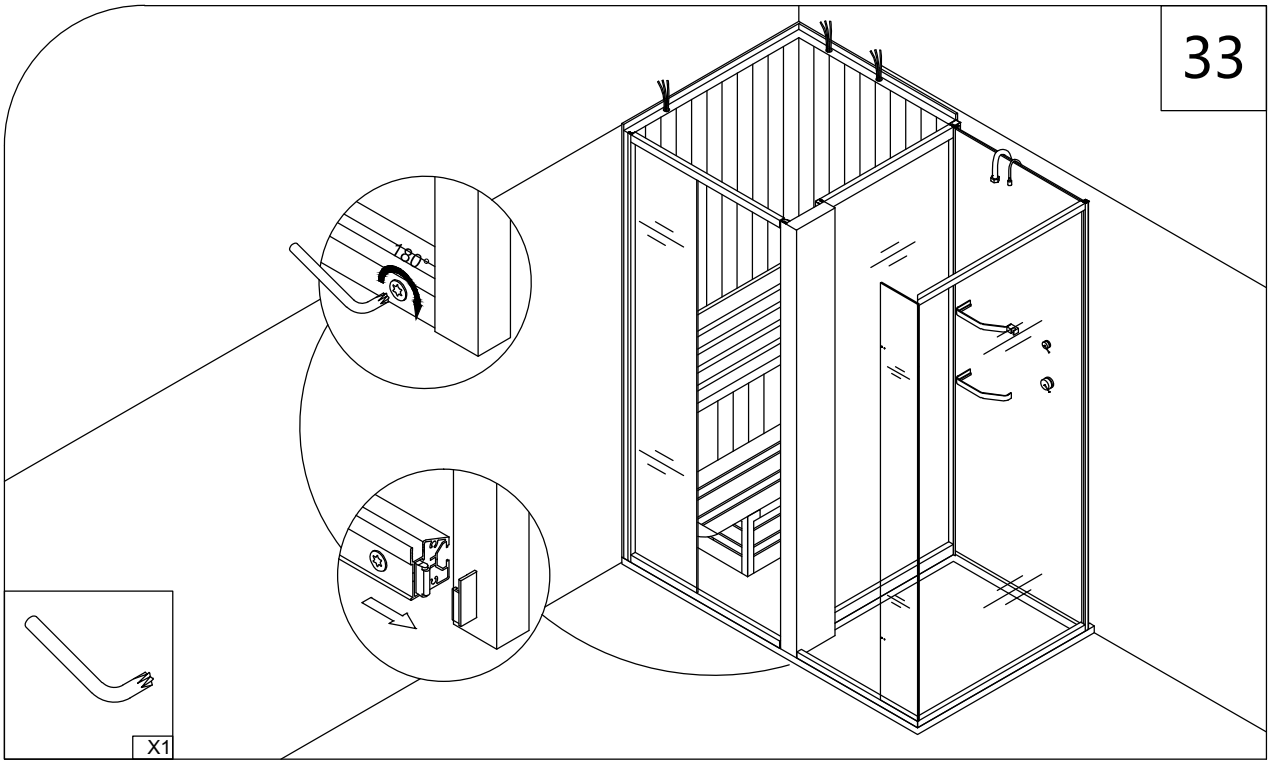
33
180°
X1

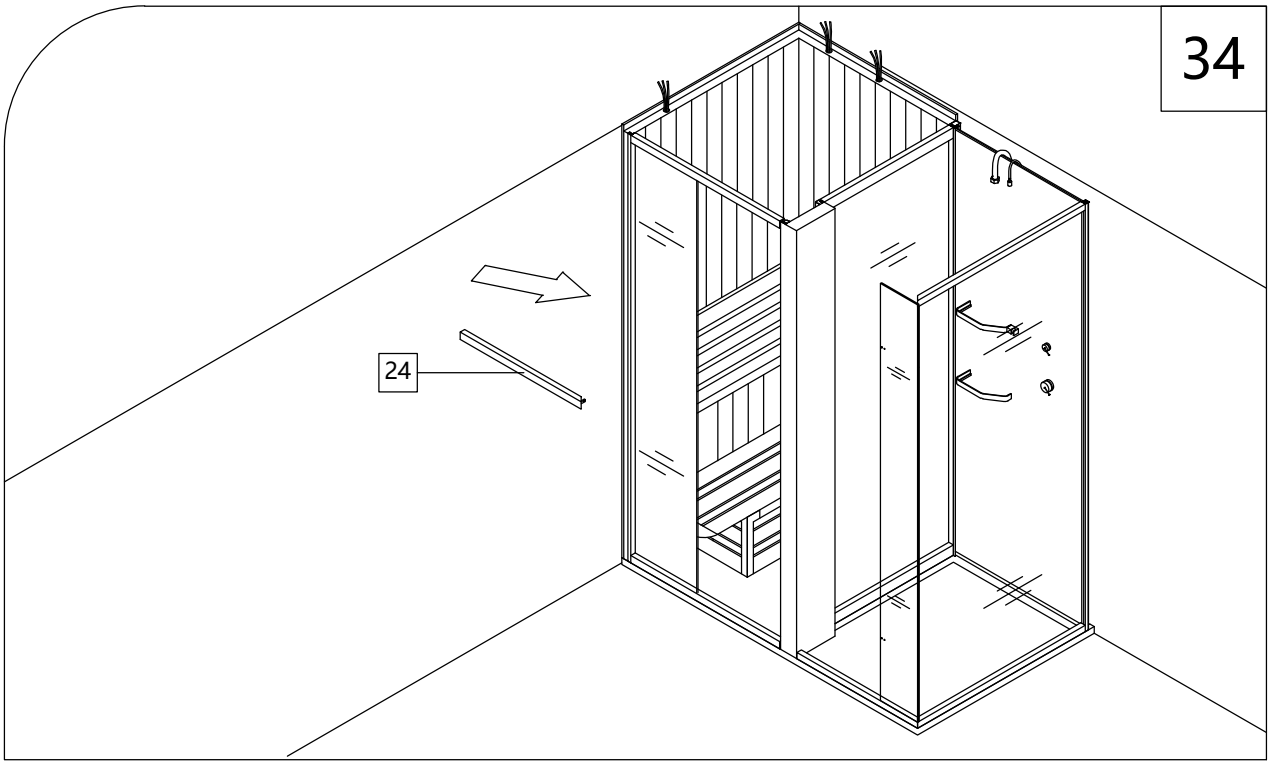
34
24

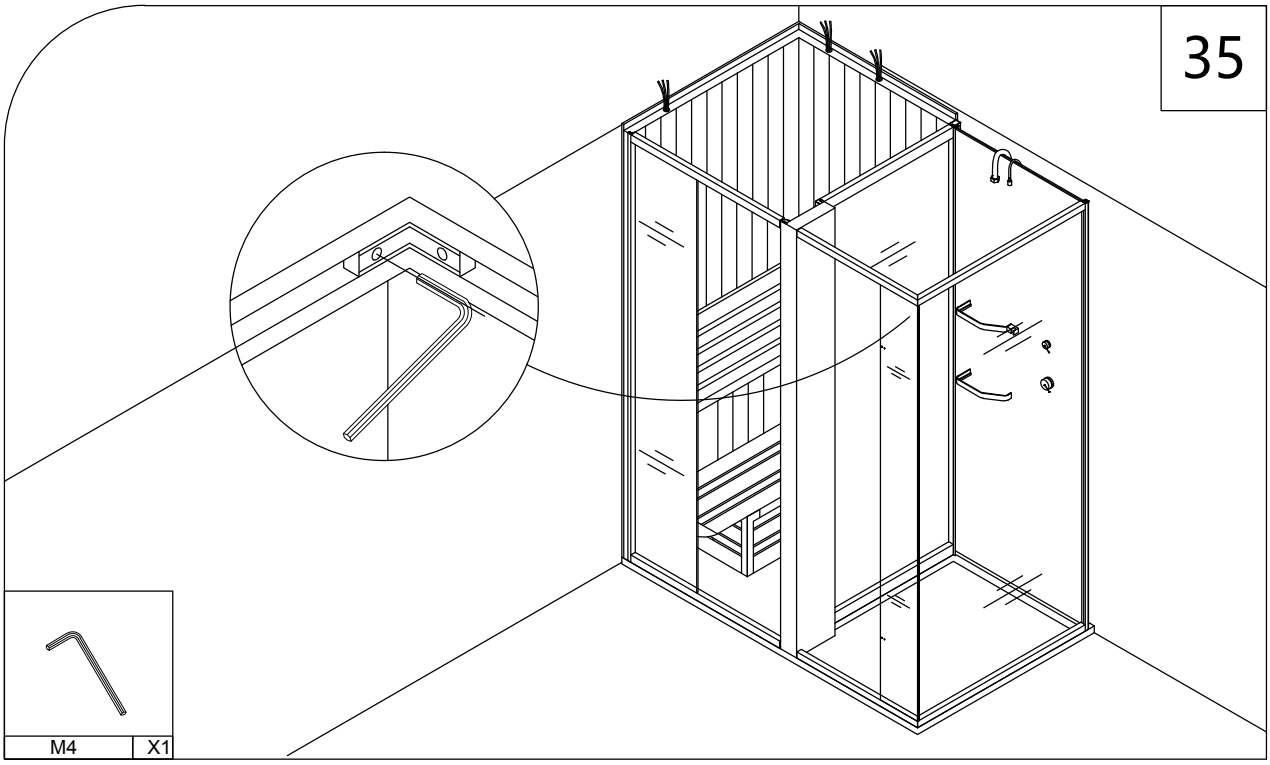
35
M4
X1

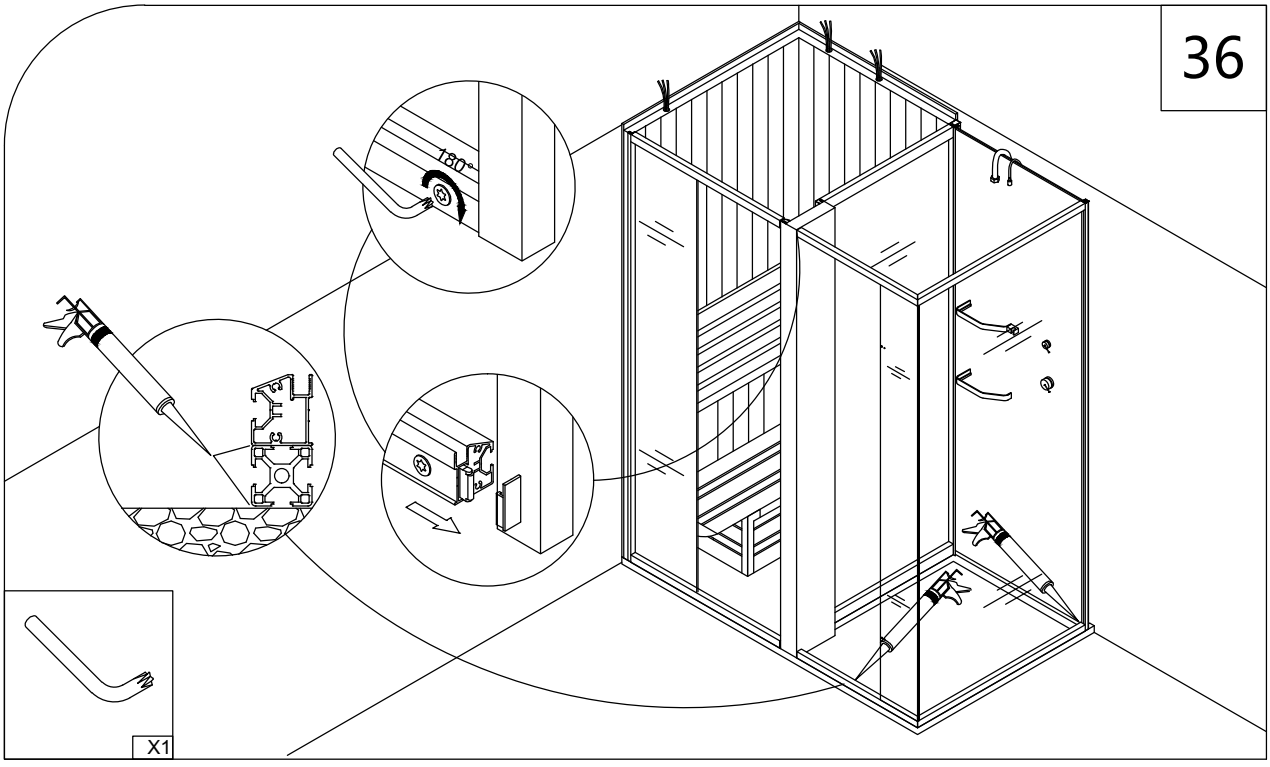
36
180°
X1

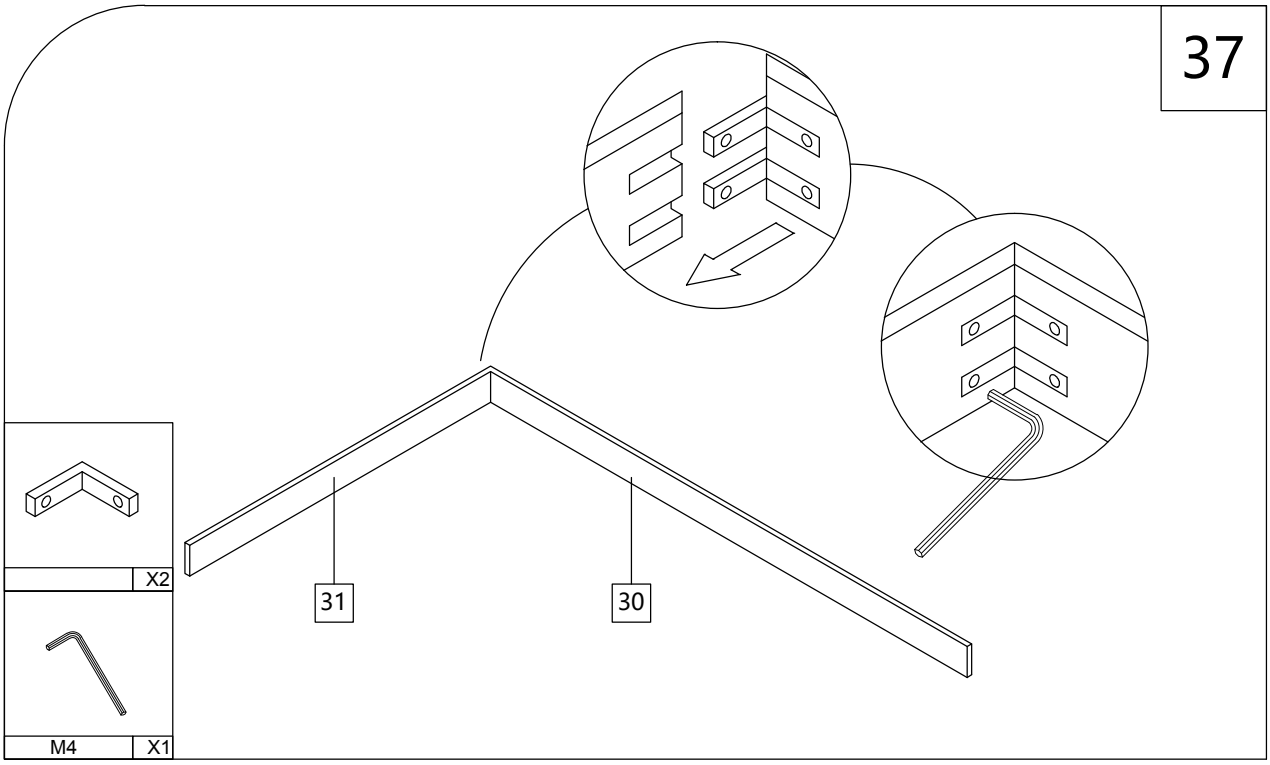
37
X2
M4
X1
31
30

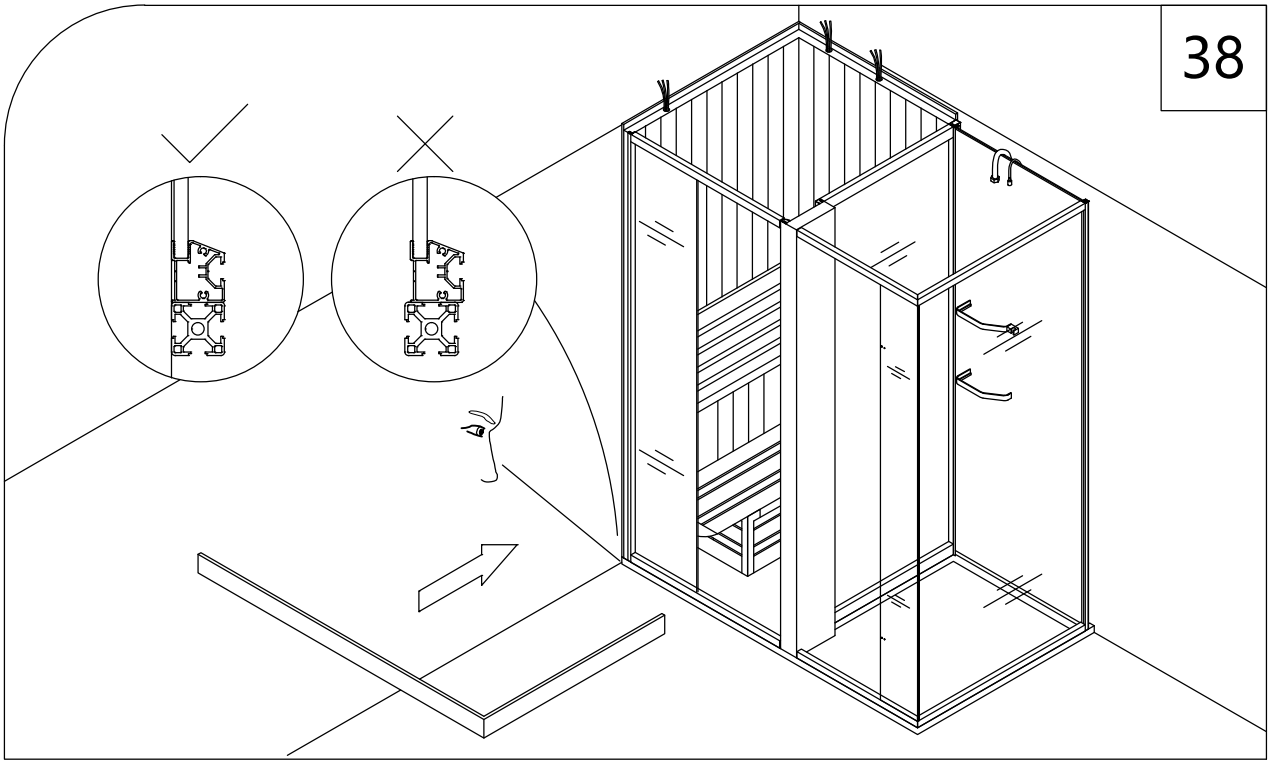
38

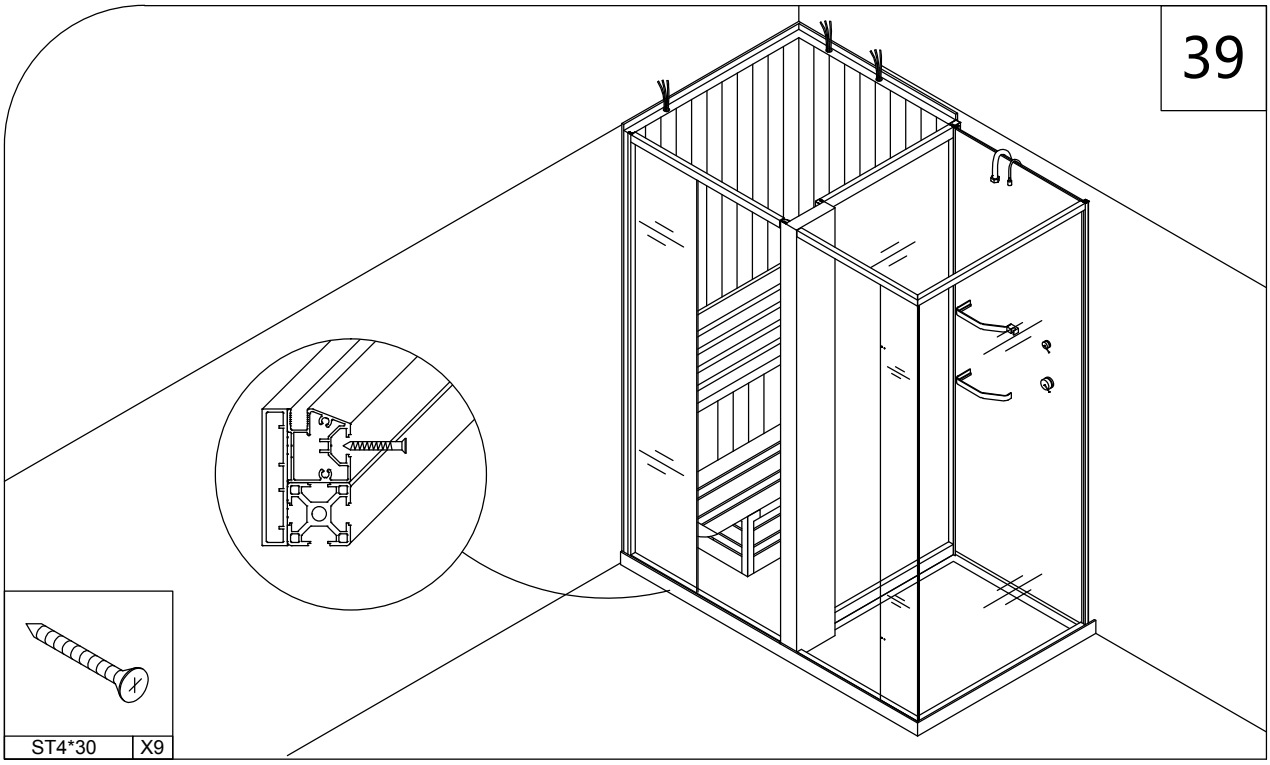
39
ST4*30
X9

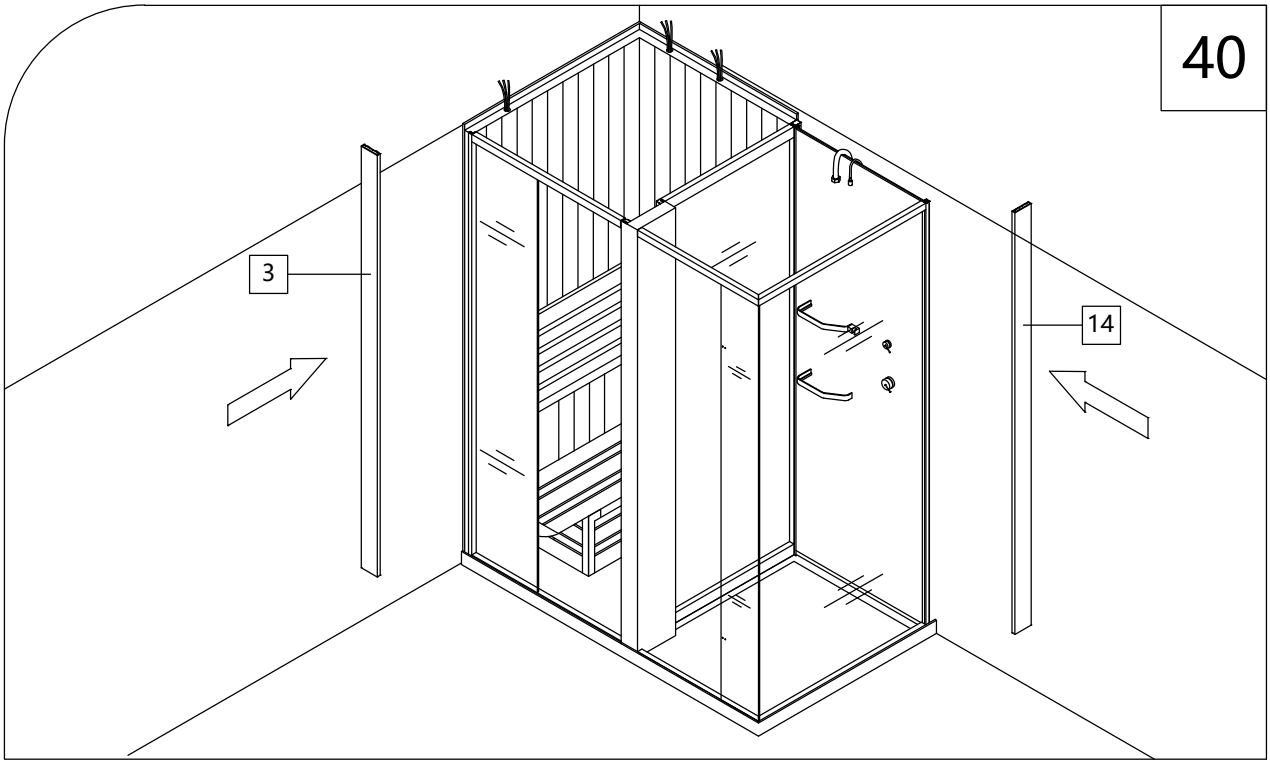
40
3
14

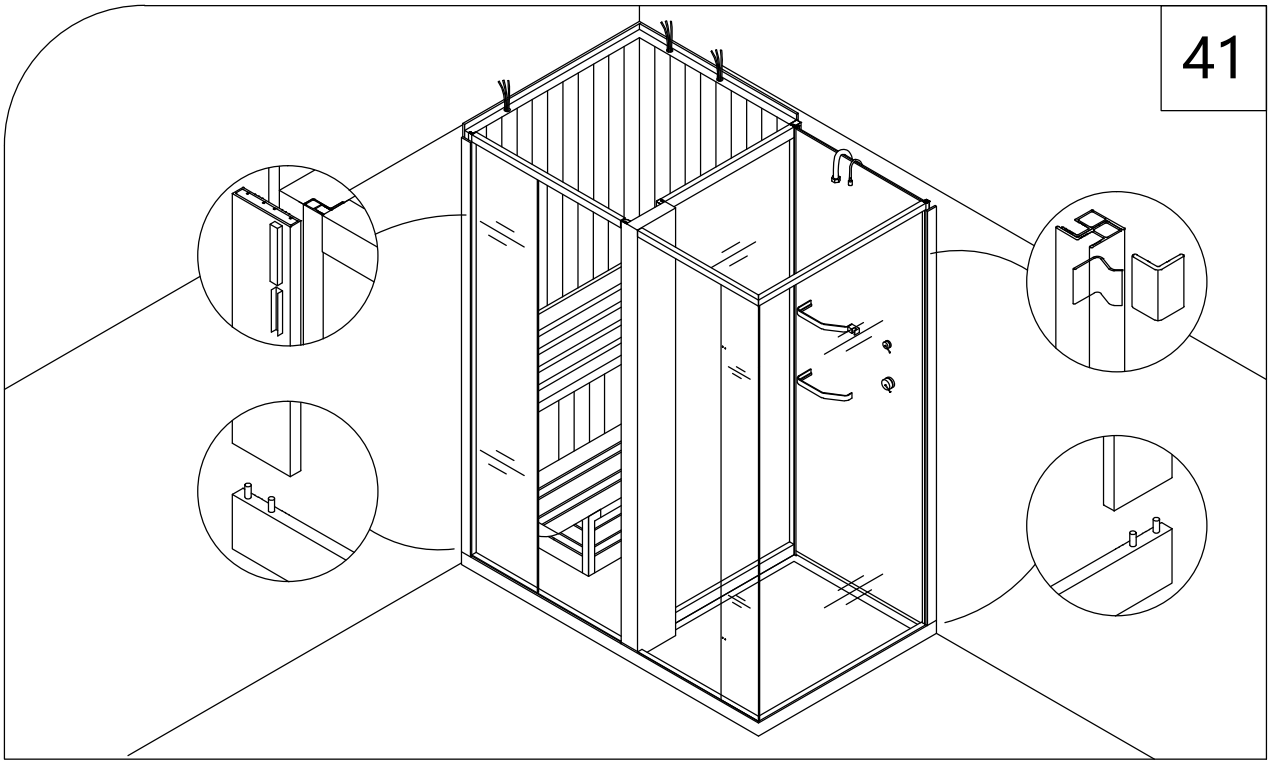
41

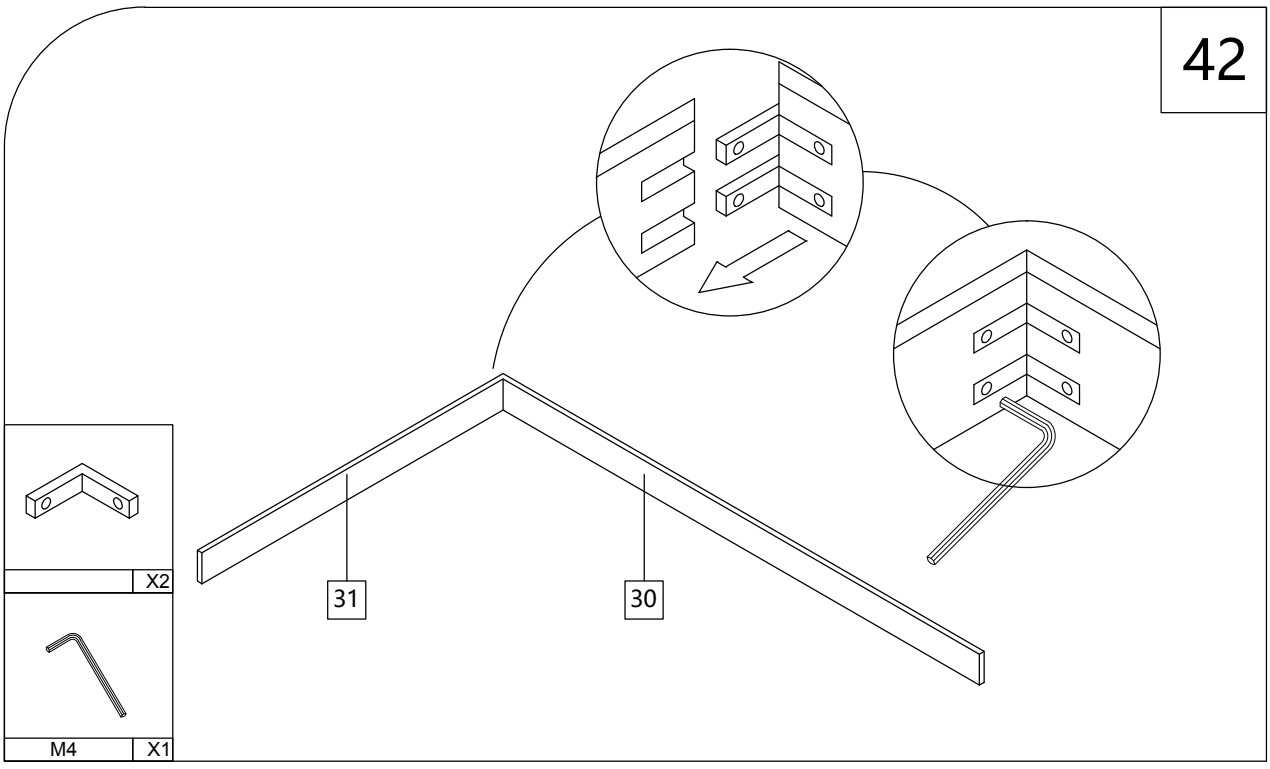
42
X2
M4
X1
31
30

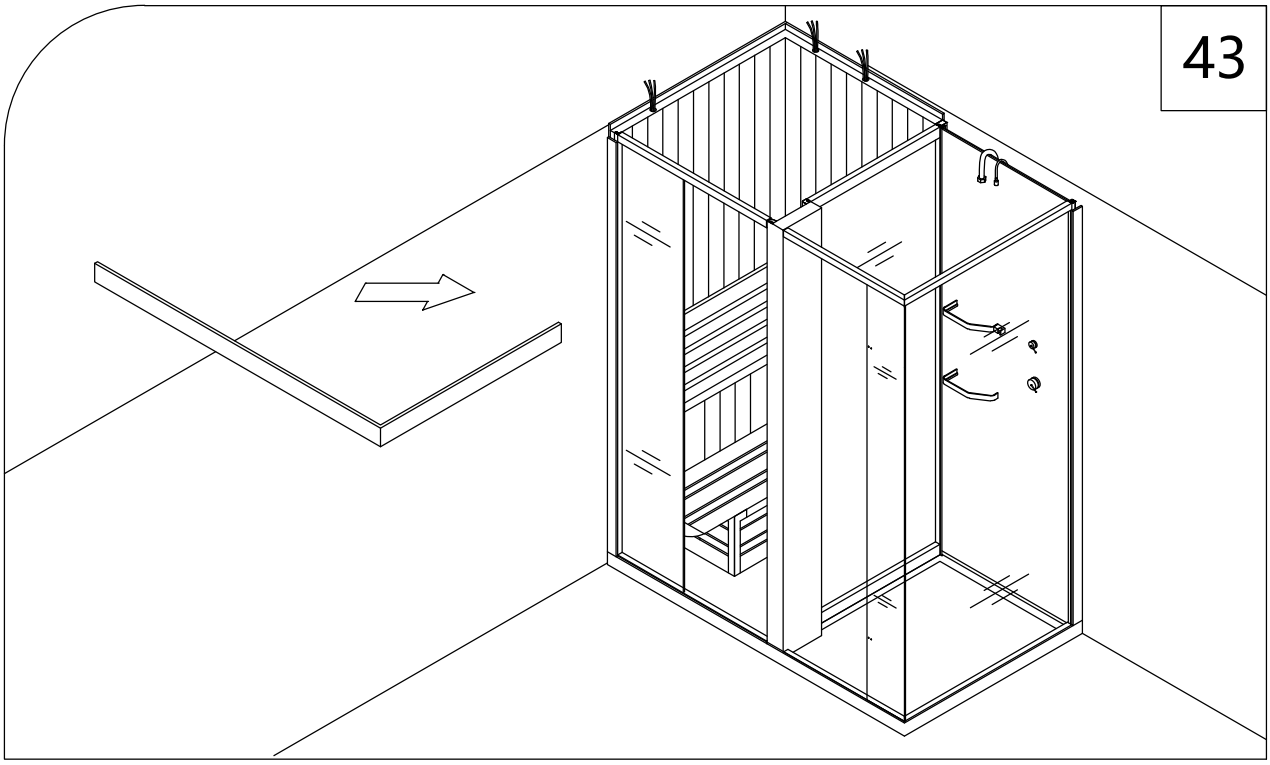
43

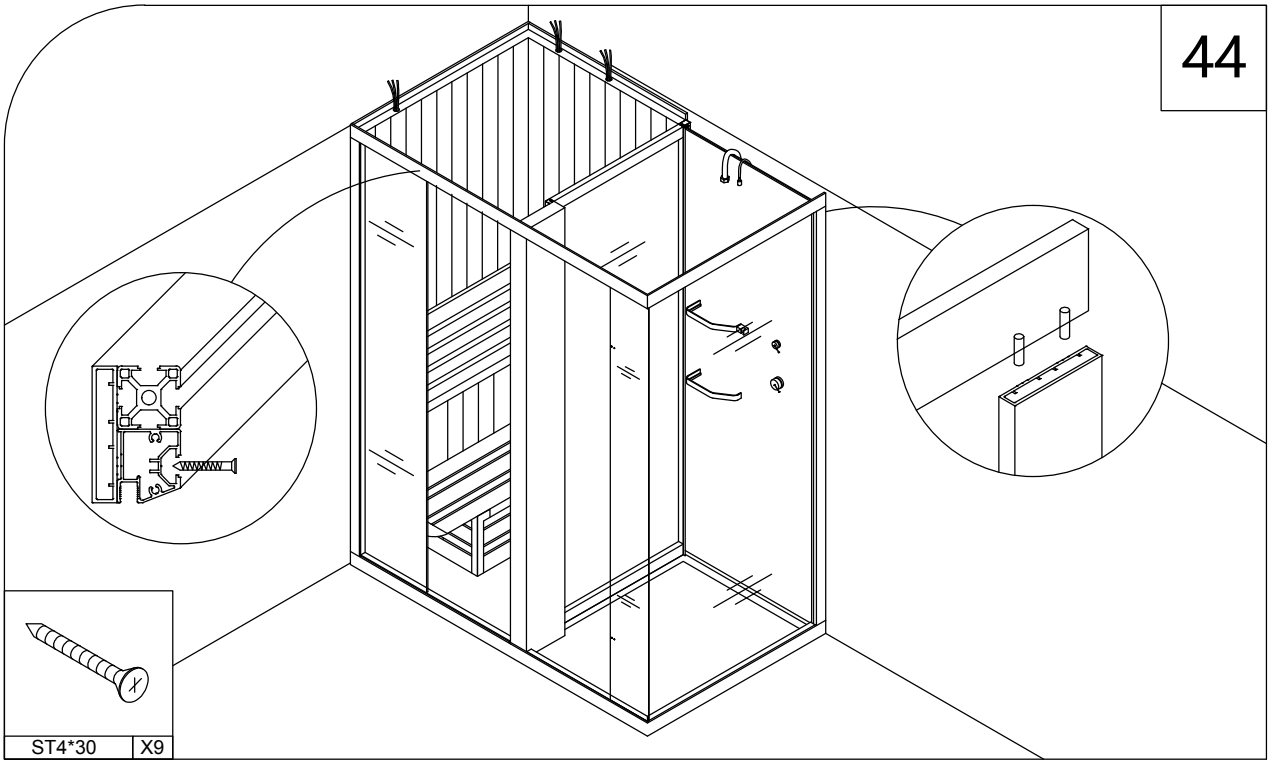
44
ST4*30
X9

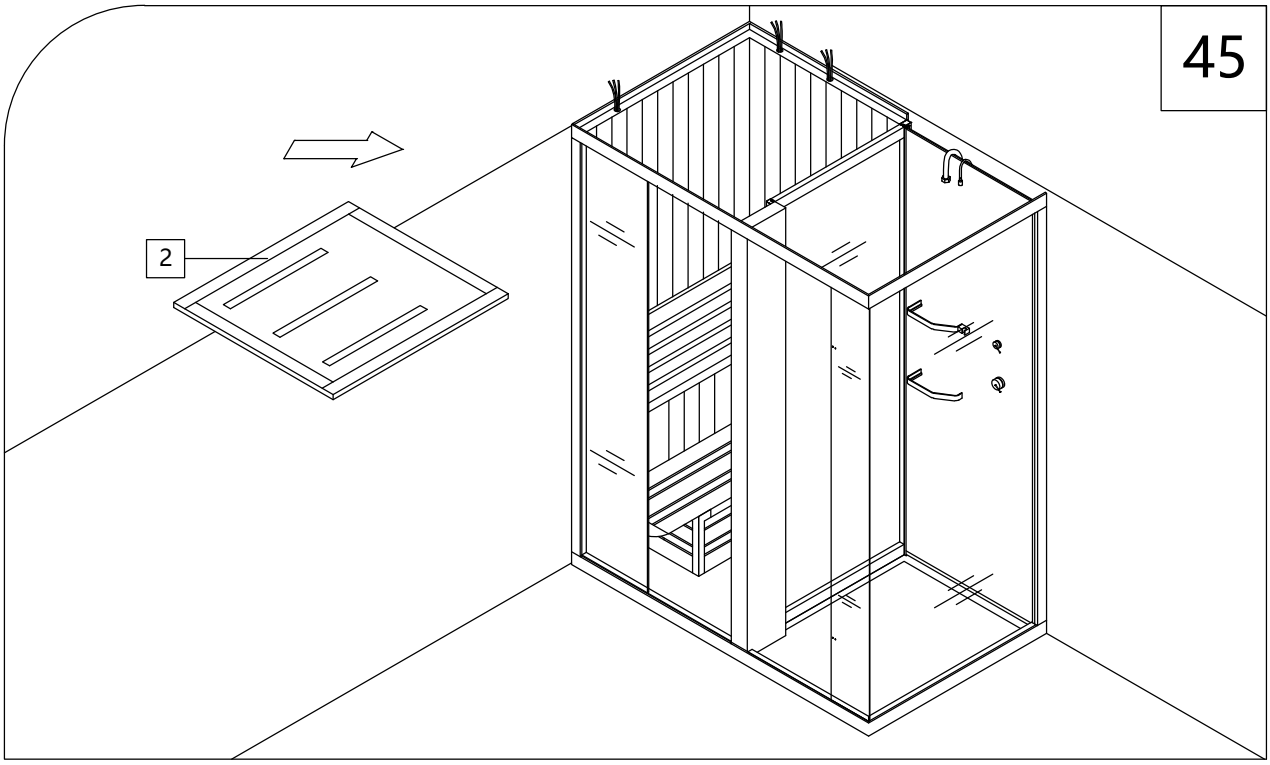
45
2

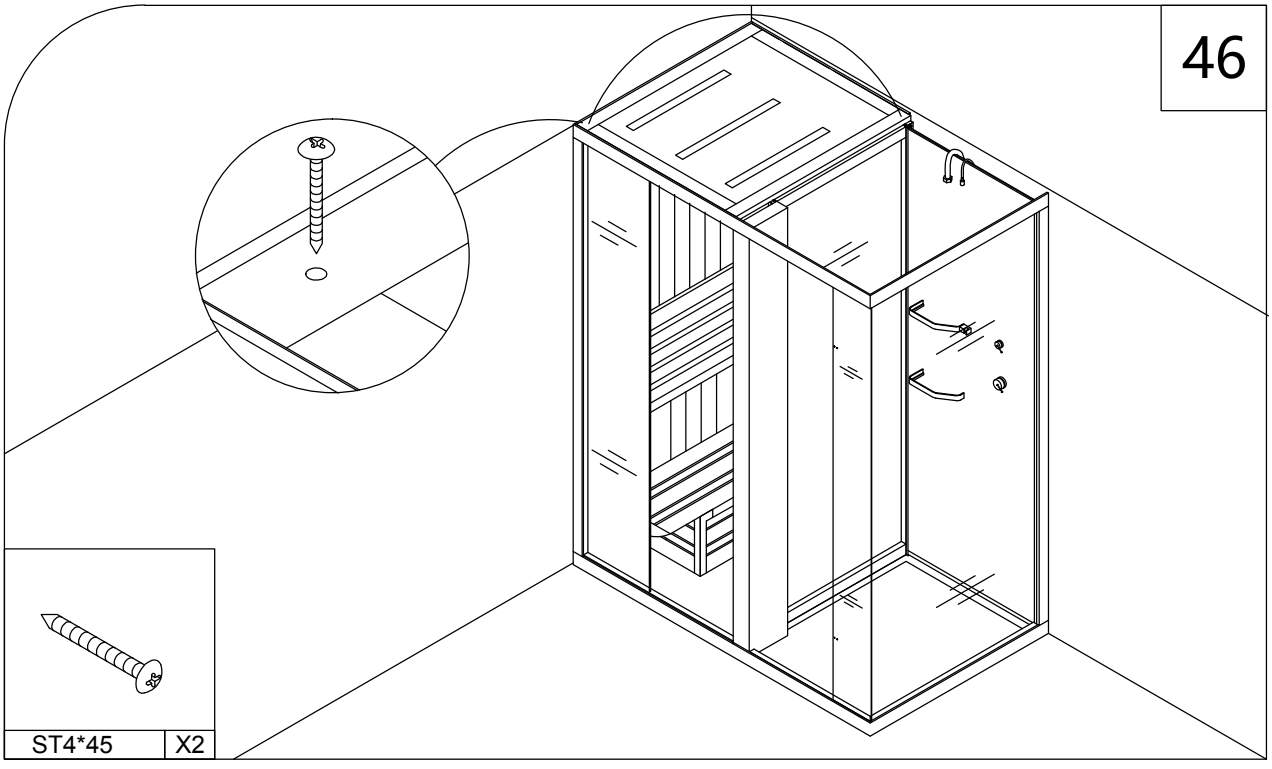
46
ST4*45
X2

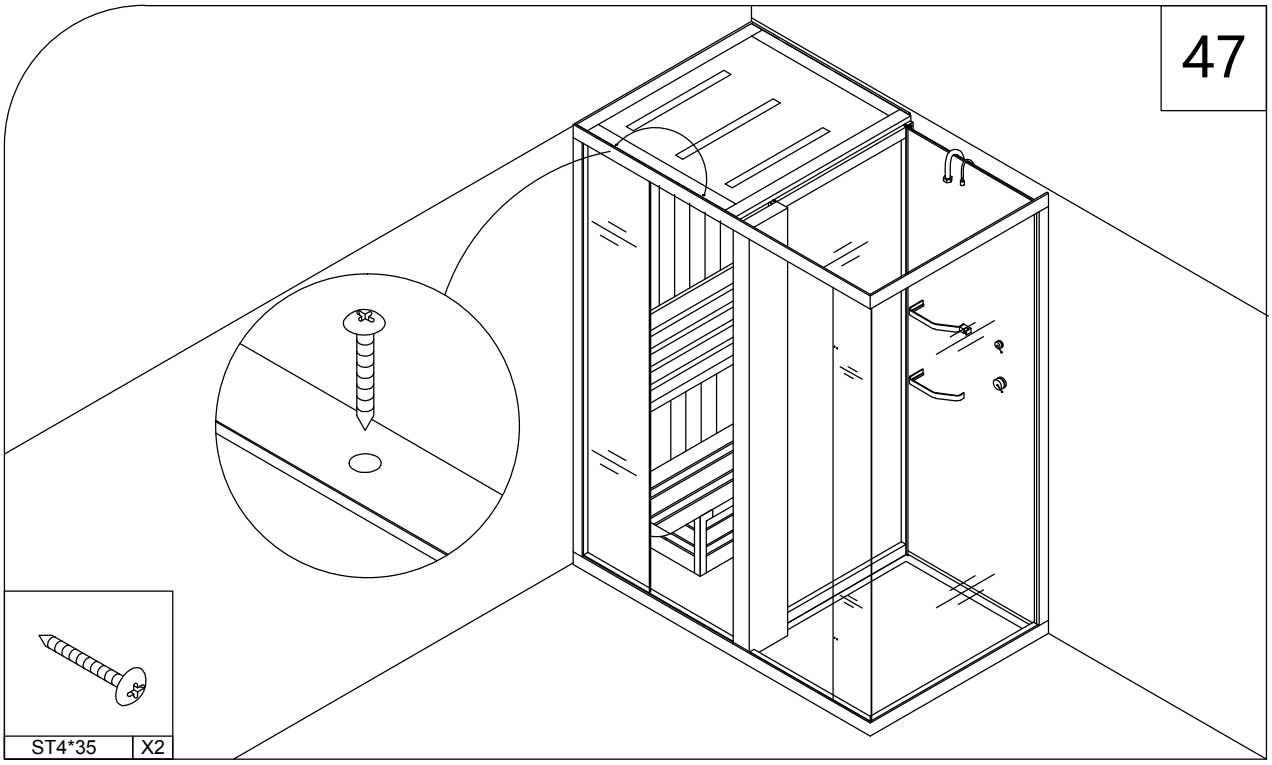
47
ST4*35
X2

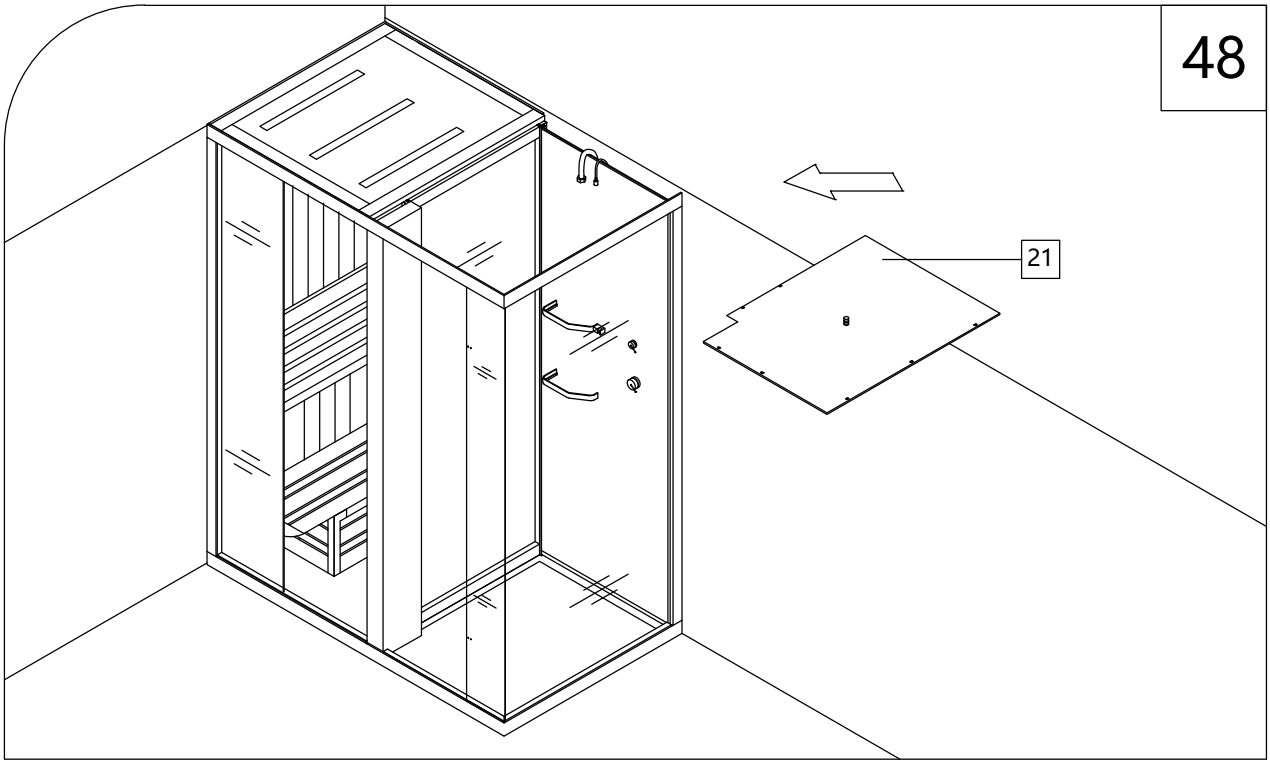
48
21

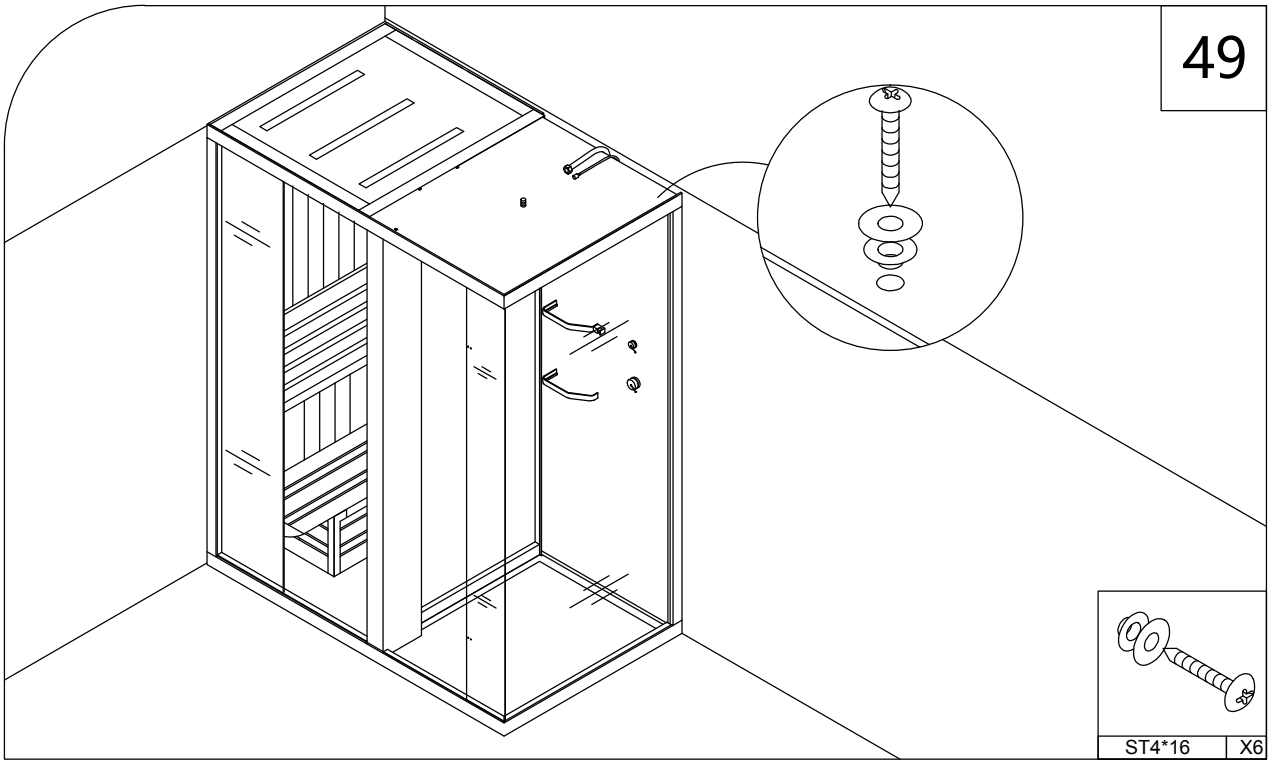
49
ST4*16
X6

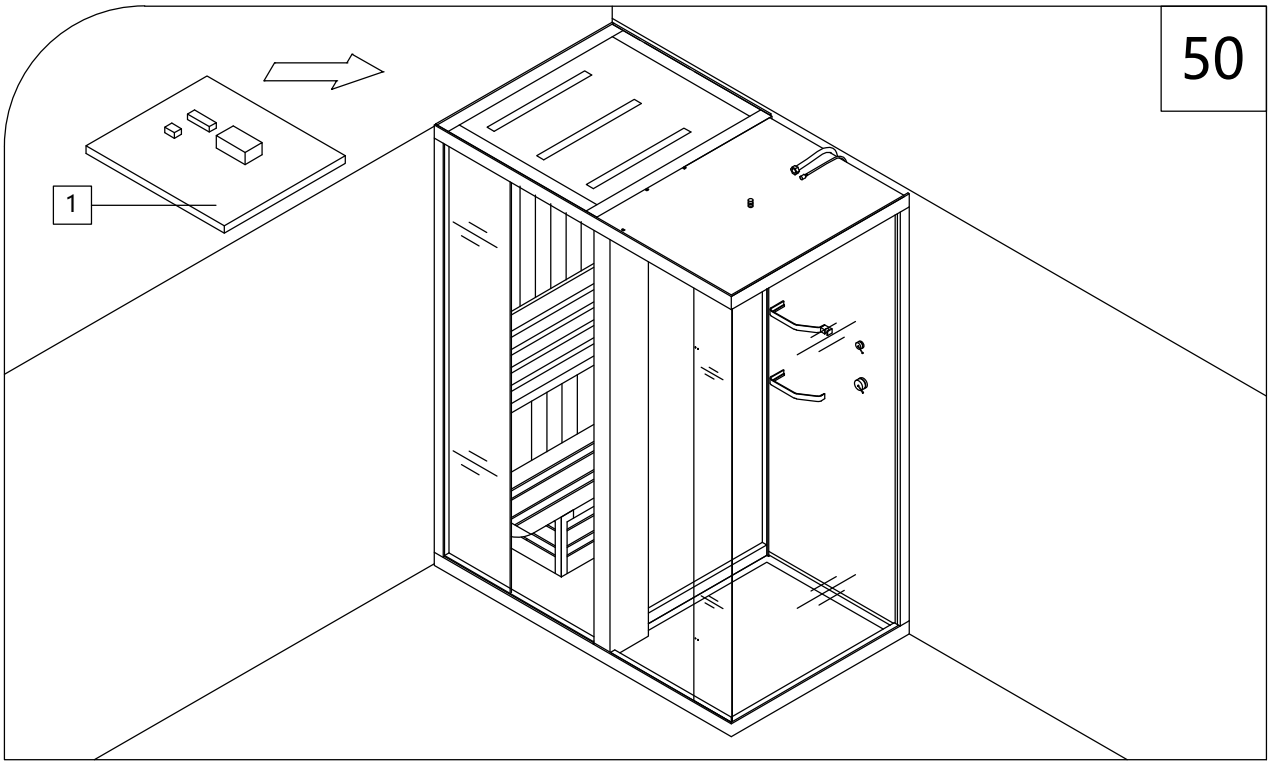
50
1

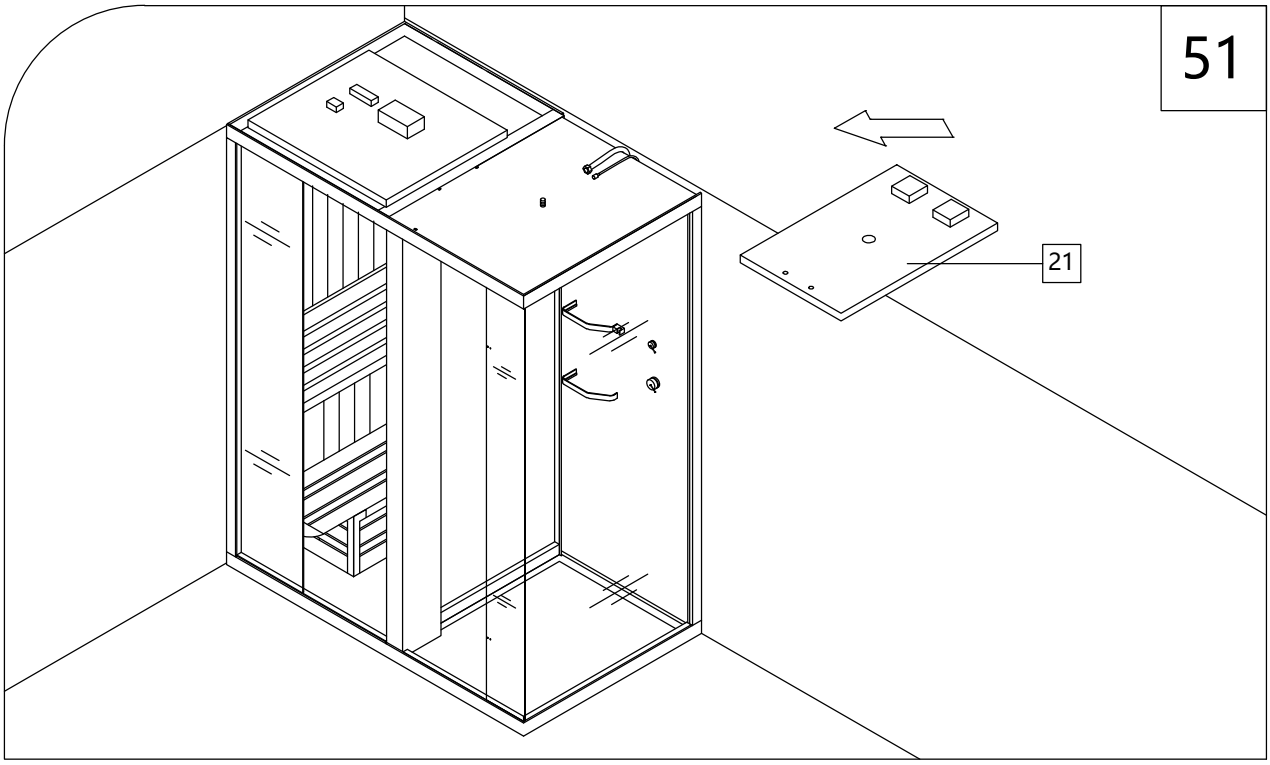
51
21

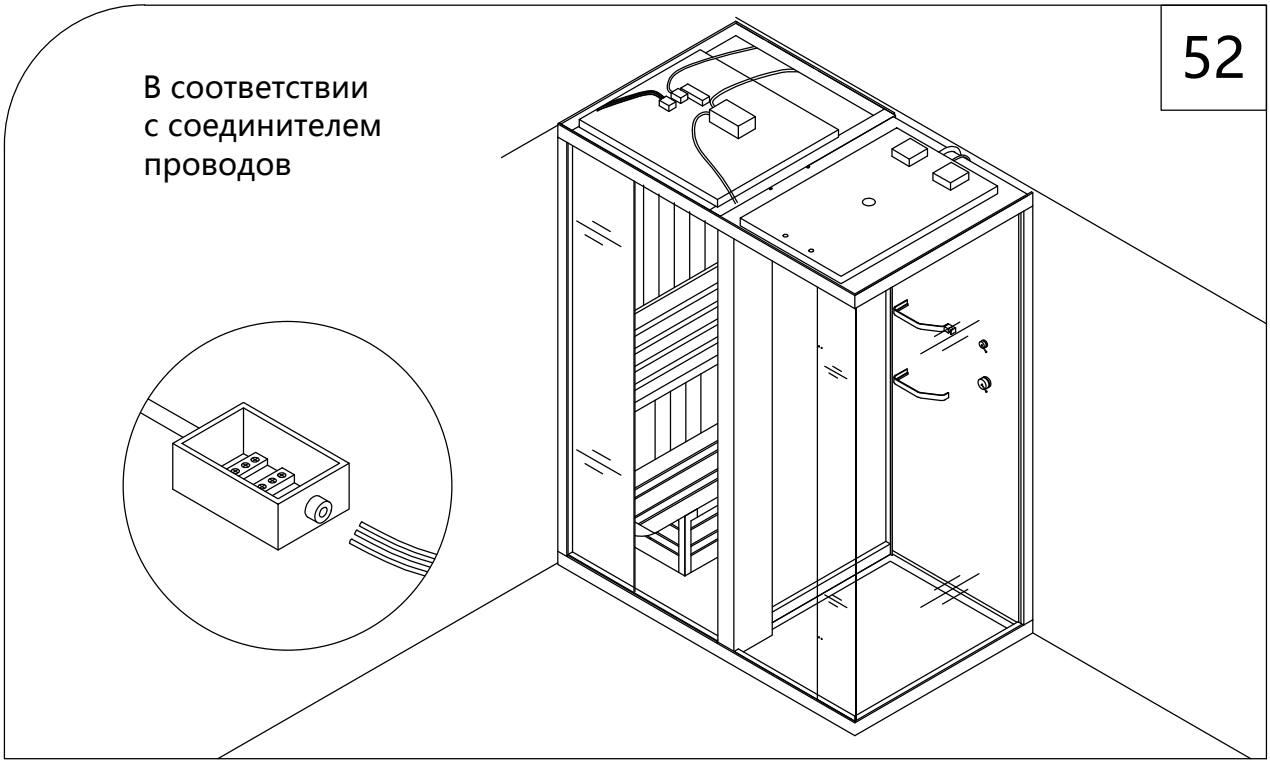
52
В соответствии
с соединителем
проводов

53

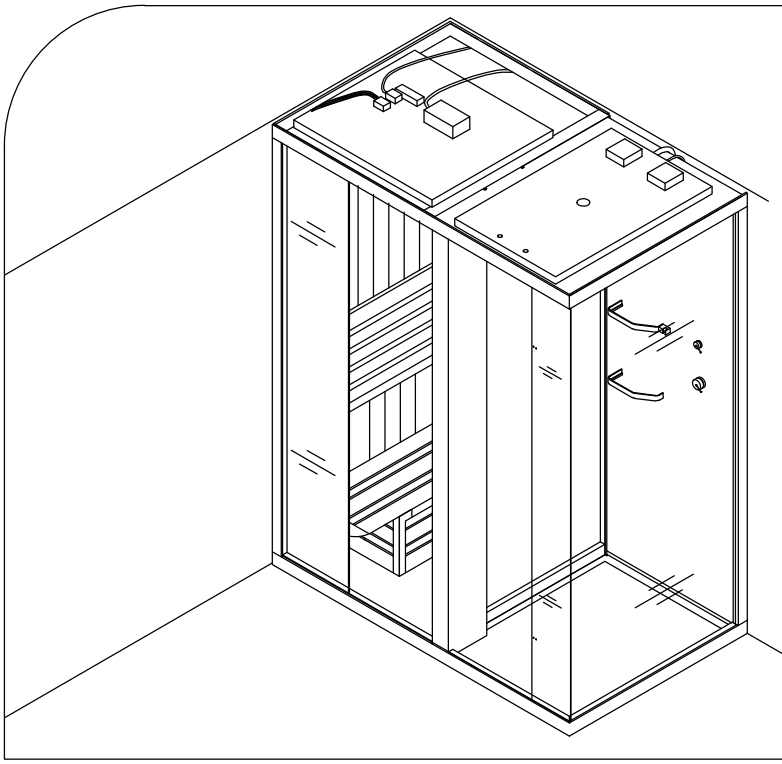

В соответствии
с соединителем
проводов

54

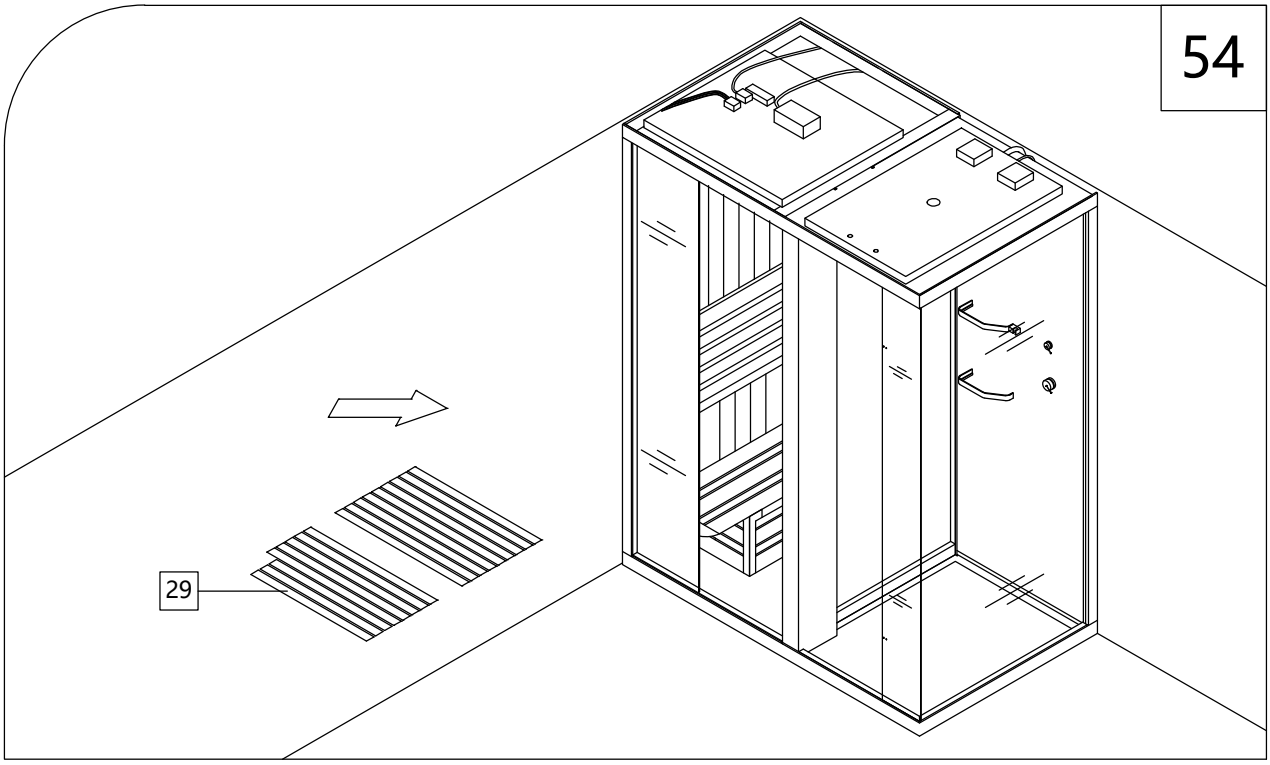

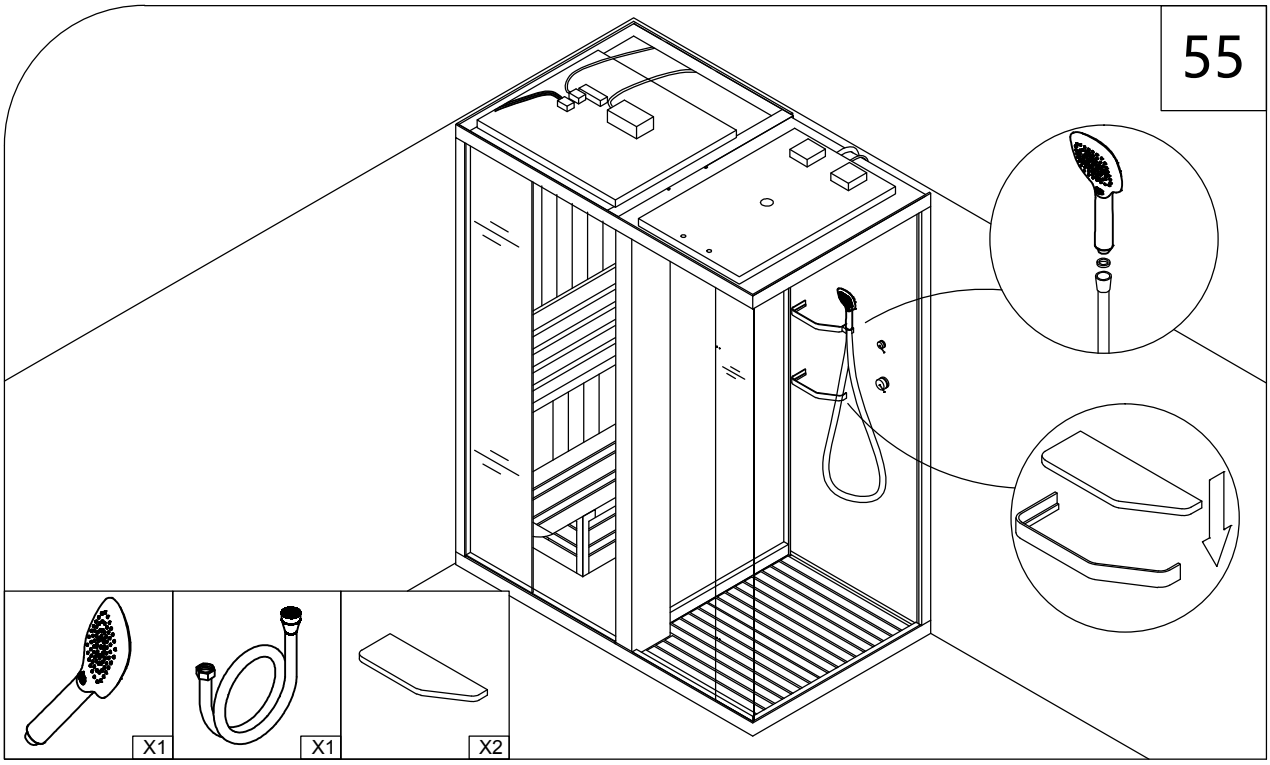
55
X1
X1
X2

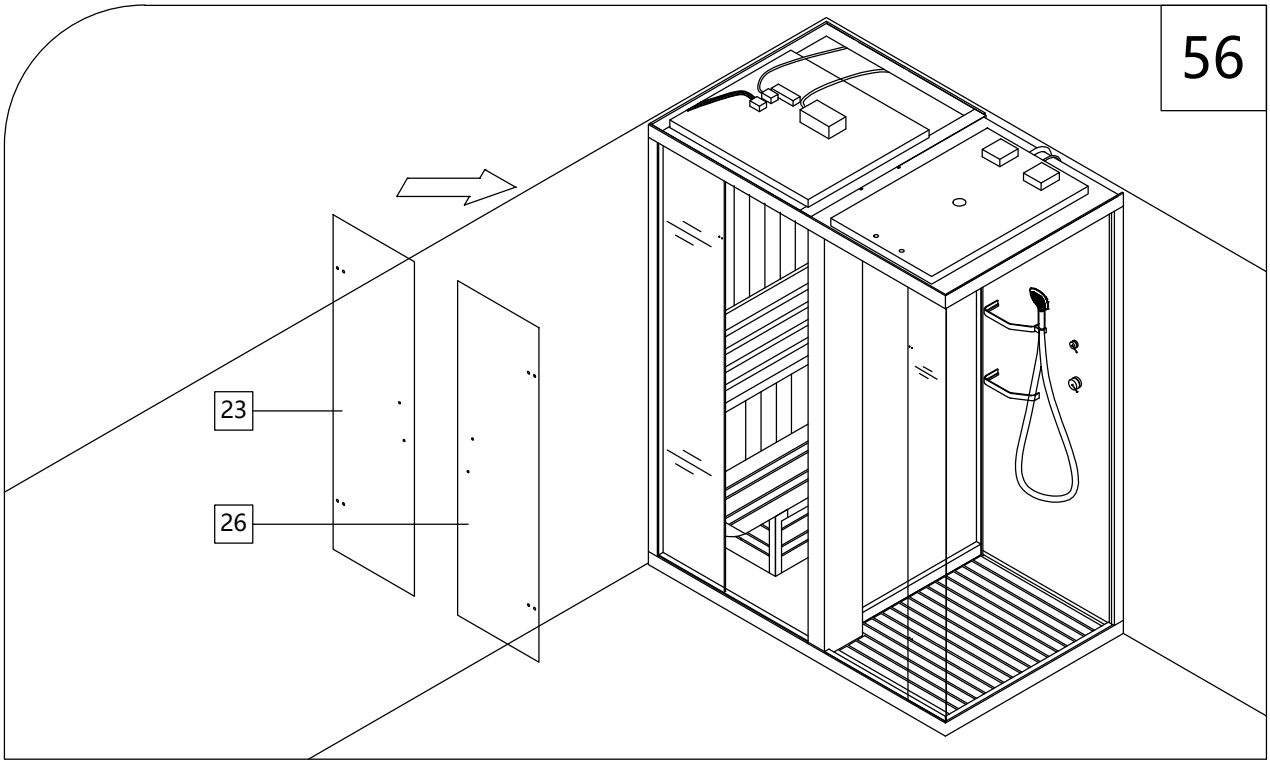
56
23
26

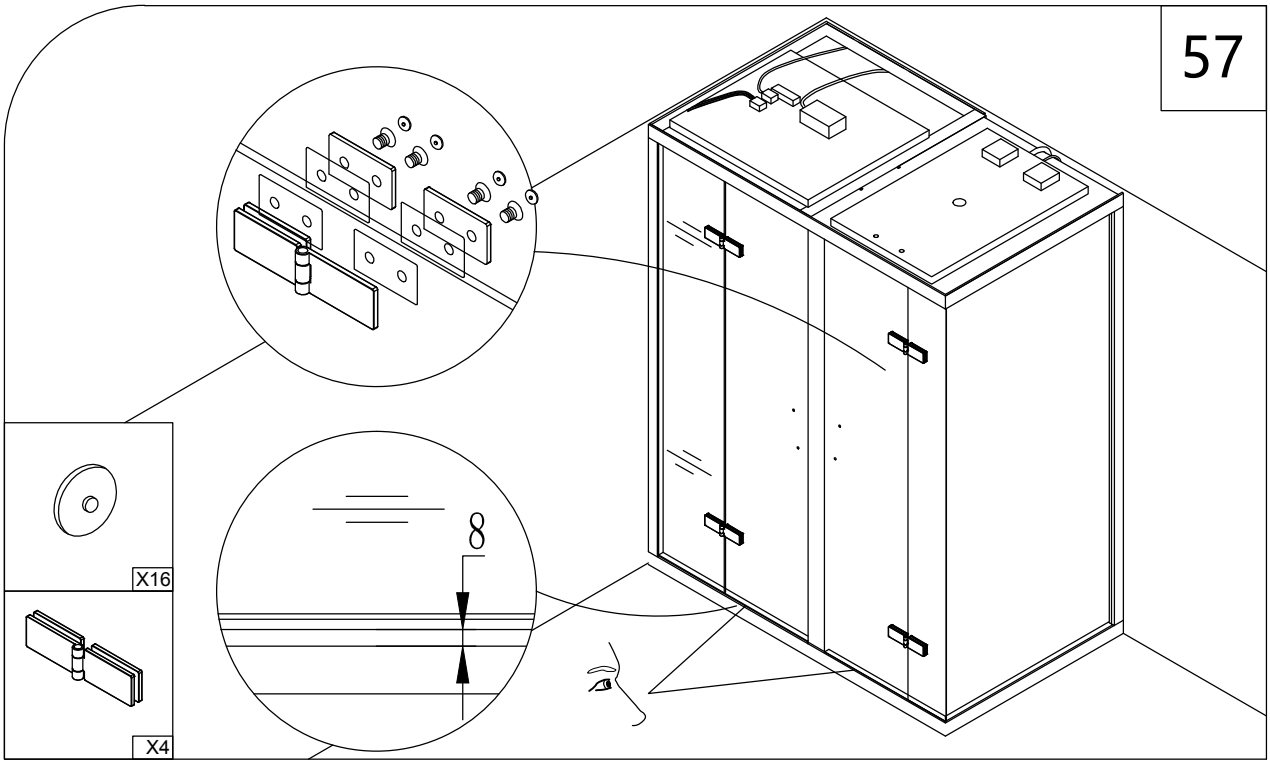
57
X16
X4
8

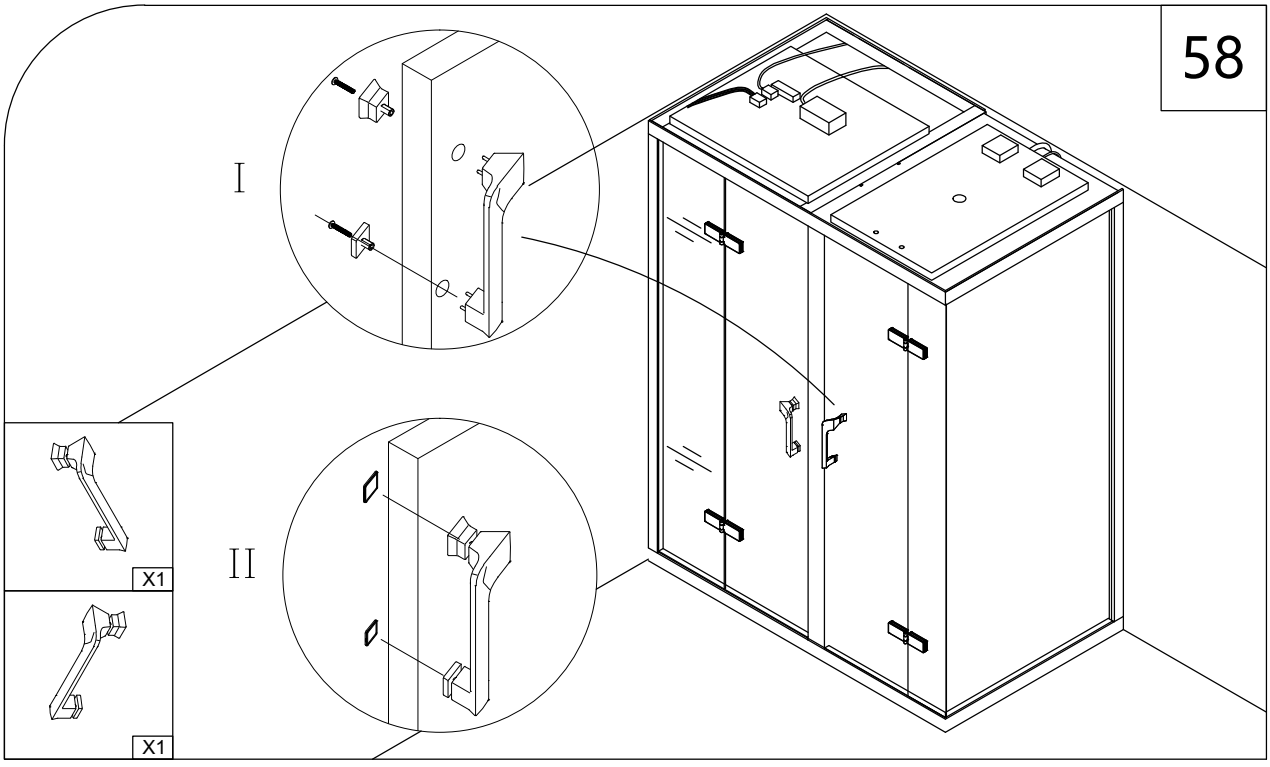
58
I
II
X1
X1

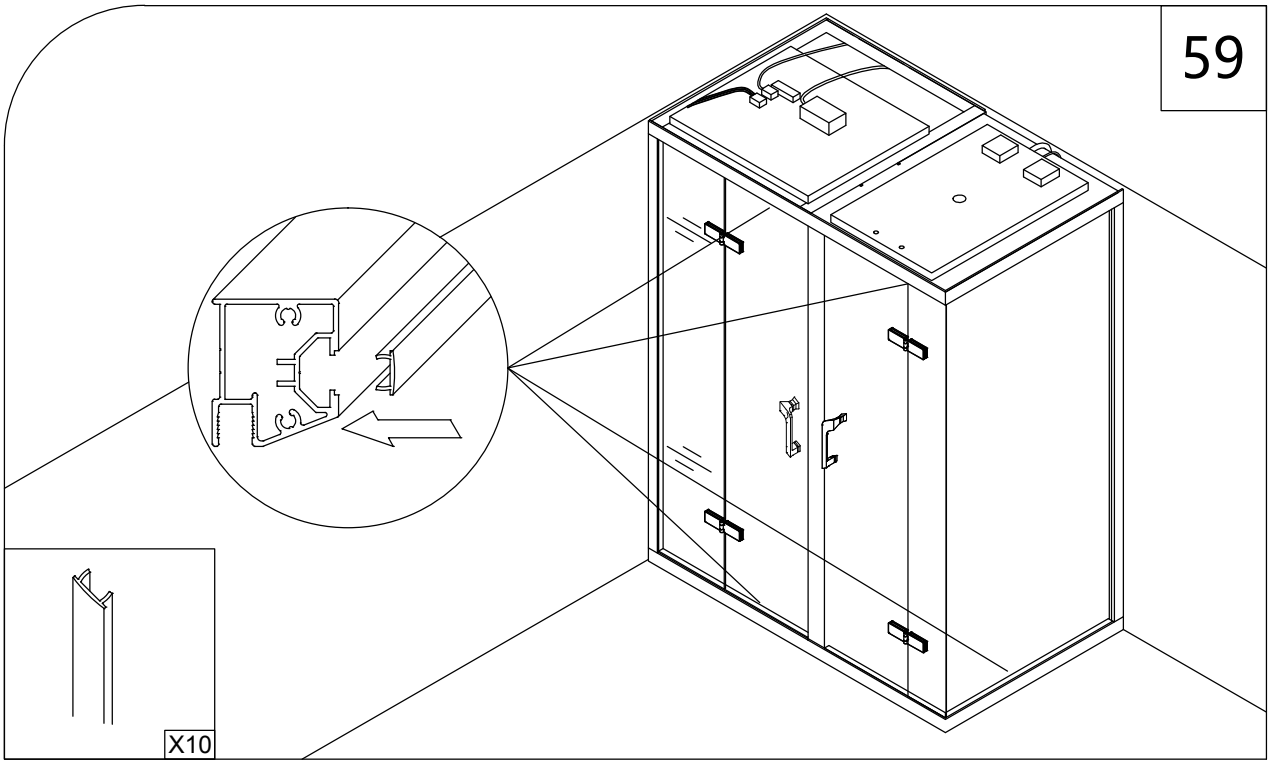
59
X10

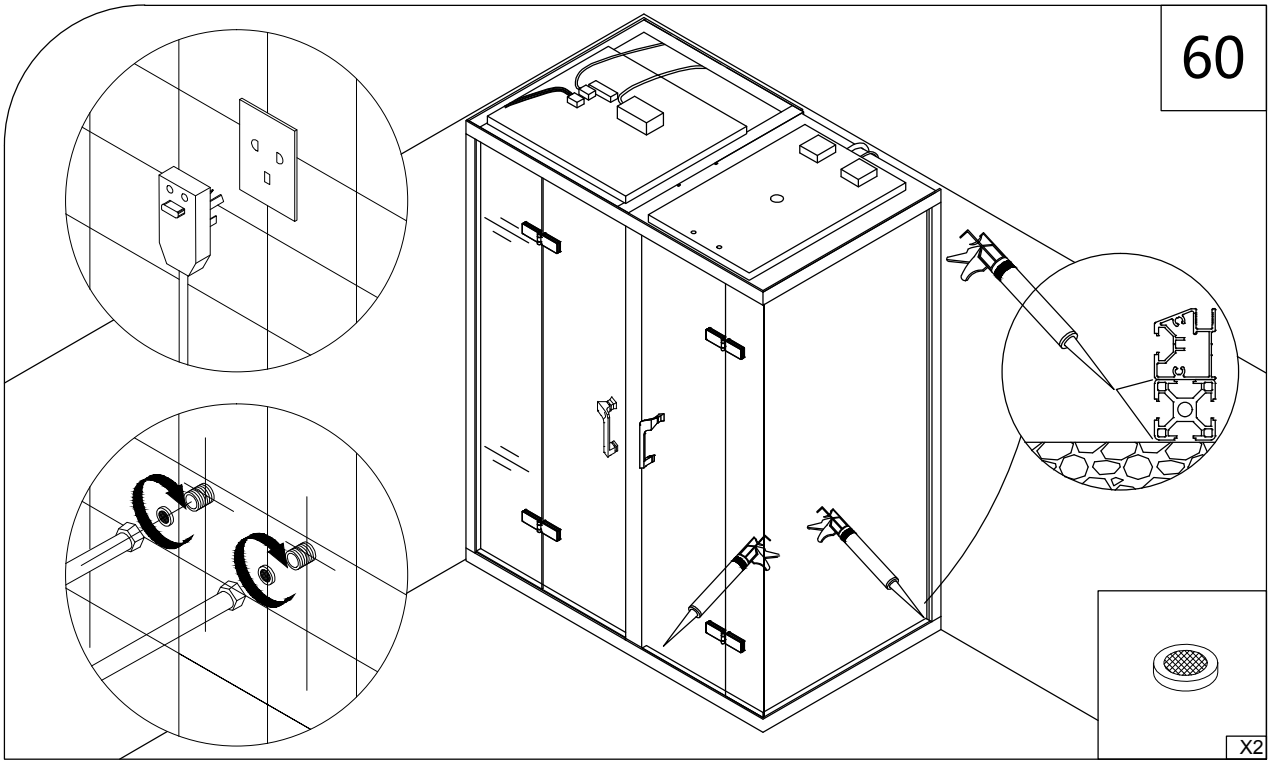
60
X2

Инструкции по настройке цифрового термостата:
1 Для настройки нужной температуры воспользуйтесь краном регулировки. Оптимальное значение - 38°C. Красный цвет дисплея показывает горячую воду, синий - холодную.
2 Нажмите и одновременно поверните кнопку, чтобы активировать
режим разбрызгивателя и верхнего душа.
3 Нажмите на начальную кнопку, чтобы отключить систему.

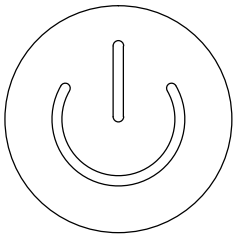

Инструкции по контролю режима "Паровая кабина"

Схема контрольной панели

	Кнопка включения
	Подсветка
	Вентиляция
	Пар
	Кнопка（＋）
SET	Настройка
	Кнопка (-)
	Настройка цифрового радио
M	Сохранить / поиск
	Блок./разблок.

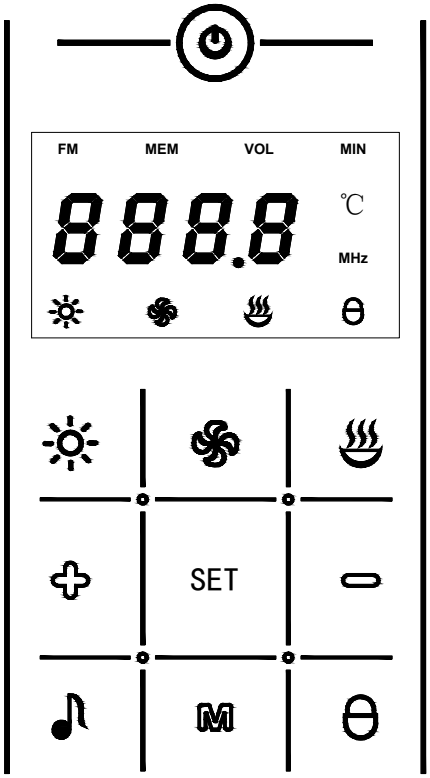

Инструкции по эксплуатации

Инструкции по управлению функциями паровой кабины

1. Режим ожидания: если система включена, то она по умолчанию находится в режиме ожидания. Об этом свидетельствует горящая кнопка включения " "

2. Кнопка включения: при включённом режиме ожидания, нажмите кнопку " " и система будет запущена. Параллельно с этим включите в кабине подсветку.

3. Кнопка подсветки: если система включена, то подсветка работает, и горит значок " " . выключить и снова включить подсветку, нажмите кнопку. " "

4. Вентиляция: о работе вентилятора свидетельствует значок " " Нажмите его, чтобы выключить вентилятор.

5. Кнопка пара: когда система включена, нажмите на кнопку пара " " и сауна будет включена. Система запустит автоматическую проверку условий работы парогенератора, поскольку уровень воды и другие параметры должны соответствовать установленным. Пар начнёт поступать примерно через 2 минуты.
(Примечание: Если режим сауны активирован, то на внутренней панели дисплея высветится значок " "

Настройка времени: время подачи пара по умолчанию – 60 минут. Используйте кнопку «SET» и дождитесь, пока загорится значок «MIN». Далее нажимайте кнопки «+» или «-», чтобы установить нужное время (от 0 до 120 минут).
Установка температуры: температура по умолчанию – 45 °C. Используйте кнопку «SET» и дождитесь, пока появится значок «°C». Далее используйте кнопки «+» или «-», чтобы установить нужную температуру (от 25 до 60°C).
Примечание: активировав режим сауны, нажмите кнопку «SET», чтобы установить нужные параметры. Если Вы не будете использовать кнопки «+» или «-» в течение 5 секунд, то настройки автоматически сохранятся.

6. Настройки цифрового радио: если система включена, то нажмите кнопку настройки " "
Включится тот канал, который работал при последнем использовании системы.
(Примечание: если цифровое радио работает, на дисплее горит индикатор «FM»).

Радио: когда режим радио активирован, нажмите кнопку «FM» и перейдите в режим настроек. Затем используйте кнопки «+» или «-», чтобы выбрать нужную программу (каждое нажатие изменяет радиочастоту на минимальное значение 0,1 МГц). С помощью тех же кнопок можно включить автоматический поиск радиостанций. Если на частоте 108 МГц повторно использовать кнопку «+», то система вернётся к частоте 87 МГц. Кнопка «-» действует аналогичным образом.

Сохранение настроек: нажмите кнопку «M», чтобы сохранить понравившуюся частоту под собственным номером от 0 до 15.
Громкость: если радио включено, используйте кнопку «SET», чтобы зайти в режим настройки (на экране высветится символ «VOL»). Далее используйте кнопки «+» или «-», чтобы увеличивать или уменьшать громкость в диапазоне от 0 до 10.
Режим просмотра: если радио включено, используйте кнопки «+» или «-», чтобы просмотреть информацию о сохранённом канале. На экране Вы увидите соответствующий номер и частоту.
Автоматический поиск: если радио включено, удерживайте кнопку «M» в течение 3 секунд. После этого система запустит автоматический поиск частот в диапазоне от 87 до 108 МГц.

7. Блокировка/разблокировка: когда система включена, но кнопки не нажимаются в течение долгого периода времени (15 секунд), все кнопки блокируются. Удерживайте любую кнопку на внутренней панели дисплея в течение 2 секунд, чтобы снять блокировку кнопок.

8. Функция автоматического осушения и озоновой дезинфекции / Режим «Сауна»: через 1 минуту после отключения системы активируется режим автоматического удаления воды из парогенератора, а также включится функция озоновой дезинфекции кабины.

Инструкции по контролю режима "Сауна"

Схема контрольной панели

- Кнопка включения
- Подсветка I
- Сауна
- Подсветка II
- Больше
- SET Настроить
- Меньше
- Память
- Играть/Пауза
- Радио/bluetooth

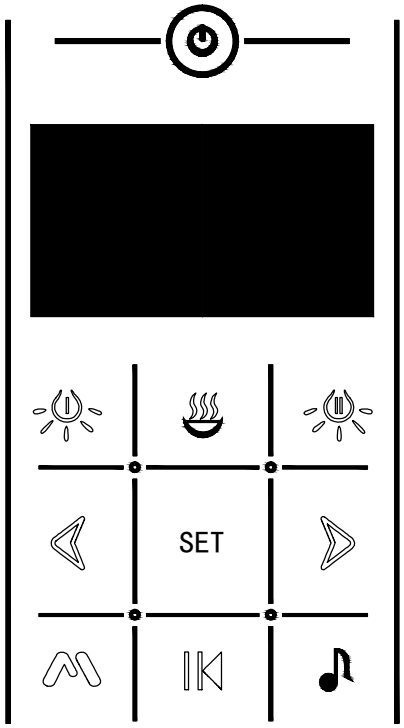

Инструкции по контролю функции влажного пара

1. Режим ожидания: при наличии питания система находится в режиме ожидания. В это время горит кнопка включения" "
2. Кнопка включения: находясь в режиме ожидания, нажмите кнопку включения " " чтобы активировать систему. Одновременно активируйте функцию подсветки в кабине.
3. Подсветка I: если система активна, то подсветка работает, и горит значок" ". Чтобы отключить или снова включить подсветку, нажмите на кнопку " "

4.Подсветка II: когда система включена, подсветка работает, о чём свидетельствует индикатор
Чтобы отключить и снова включить подсветку, нажмите на кнопку

5.Сауна: когда система включена, нажмите на кнопку пара , и сауна будет включена. Система будет автоматически проверять условия работы парогенератора, чтобы уровень воды и другие параметры соответствовали требуемым. Пар начнёт поступать спустя примерно 2 минуты.
(Примечание: Если сауна включена, то на внутренней панели дисплея загорится индикатор
Установка времени: предустановленное время подачи пара составляет 60 минут. Нажмите кнопку «SET» и дождитесь появления значка «MIN». После этого нажимайте кнопки «+» или «-», чтобы задать требуемое время (от 0 до 120 минут).
Установка температуры: предустановленная температура составляет 45 °C. Нажмите кнопку «SET» и дождитесь появления значка «°C». После этого нажимайте кнопки «+» или «-», чтобы задать требуемую температуру (от 25 до 60°C).
Примечание: находясь в режиме сауны, нажмите на кнопку «SET», чтобы задать требуемые параметры. Если не нажимать кнопки «+» или «-» в течение 5 секунд, то настройки будут сохранены.

6. Настройка цифрового радио: когда система включена, нажмите кнопку настройки цифрового радио
Заработает тот канал, который работал при последнем отключении системы.(Примечание: когда цифровое радио включено, на дисплее горит значок «FM»).
Радио: когда радио включено, нажмите кнопку «FI ы зайти в режим настройки. Затем нажимайте кнопки «+» или «-», чтобы выбрать нужный канал (каждое нажатие соответствует минимальному изменению частоты 0,1 МГц). С помощью этих же кнопок Вы можете активировать режим автоматического поиска станций. Если по достижении частоты 108 МГц снова нажать кнопку «+», то система вновь вернётся к частоте 87 МГц.

Сохранение настроек: нажмите кнопку «M», чтобы сохранить выбранную частоту под определённым номером в диапазоне от 0 до 15.

Громкость: когда режим радио включён, нажмите кнопку «SET», чтобы зайти в режим настройки (на дисплее загорится значок «VOL»). Затем нажимайте кнопки «+» или «-», чтобы увеличить или уменьшить громкость в диапазоне от 0 до 10.

Режим просмотра: когда режим радио включён, нажмите кнопки «+» или «-», чтобы просмотреть сохранённый канал. На дисплее высветится соответствующий номер и частота.

Автоматический поиск: когда режим радио включён, удерживайте кнопку «M» в течение 3 секунд, после чего система начнёт автоматический поиск радиочастот в диапазоне от 87 до 108 МГц.

7. Кнопка включения Bluetooth: когда система включена, нажмите на кнопку включения Bluetoot На дисплее загорится значок «FM». Снова нажмите кнопку , чтобы загорелся значок

Включите Ваше устройство Bluetooth, найдите в списке доступных устройств «GUNNY» и выполните подключение. После этого Ваше устройство автоматически 1. подключится к системе, и из динамиков раздастся звук «ДУДУ». Нажмите кнопку «», чтобы проигрывать или останавливать музыку.
3.Настройка громкости: нажмите кнопку «», чтобы зайти в режим настройки (на дисплее загорится значок «VOL»). Затем нажимайте кнопки «+» или «-», чтобы увеличить или уменьшить громкость в диапазоне от 0 до 10.

Внимание!

1. Пользователи должны строго соблюдать правила установки и схему, предоставленную производителем.

2. Заземлитель контроллера должен быть подключён к линии электропитания с хорошим заземлением.

3. Должен быть национальный стандарт диаметра провода 3x4 мм. Электропитание контроллера должно составлять 32 А или более в соответствии с национальными стандартами и правилами надёжной установки.

4. Сила тока должна превышать национальные стандарты, принятые для воздушного переключателя и переключателя протечки, и составлять 32 А или более. Контроллер переключателя протечки используется только как вспомогательная мера.

5. Тщательно проверяйте трубу подачи воды, трубу подачи пара, блок питания и контрольный блок. Перед включением электричества особое внимание уделите параметрам воды.

6. Качество воды для парогенератора должно соответствовать местным стандартам.

7. При высокой жёсткости воды необходимо регулярно чистить парогенератор и проверять уровень воды (на наружной части парогенератора имеются соответствующие отметки). В целом, парогенератор необходимо проверять каждые 3 месяца.

МОДЕЛЬ SN-99100LS

Ⓐ - *вывод канализации*

Ⓑ - *вывод фитингов г/в и х/в*

Ⓒ - *вывод электропитания*

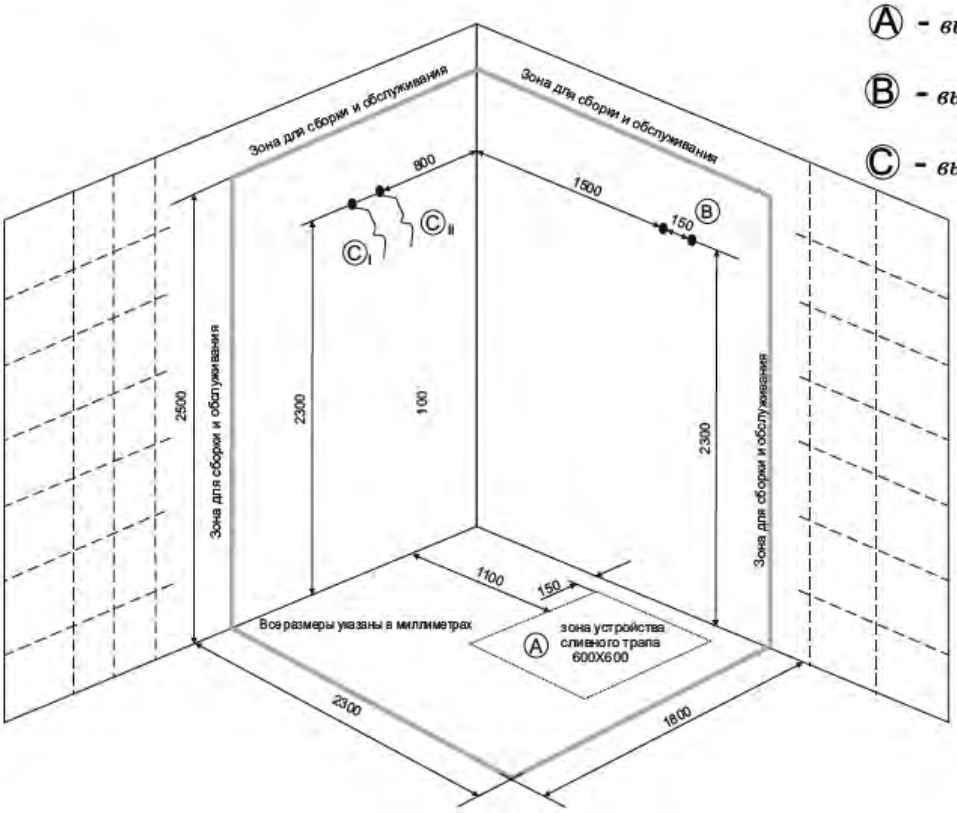

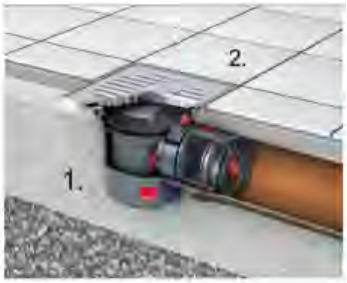

1.*Сливной трап*
2.*Пол плитка*

A – ***Вывод канализации:*** *устраивается сливной трап.*

Если высота канализации не позволяет вывести на данную высоту вывод, то изготавливается подиум. Высота подиума зависит от высоты вывода канализации. Подиум, также как и пол должен быть выложен плиткой.

B **-Вывод фитингов горячей и холодной воды.**

Устанавливается угольник с бортиками, если коллектор в техническом шкафу имеет собственные вентили (Рис.В-1)

или устанавливаются угловые краны, если коллектор не имеет собственных вентилей (Рис.В-2)

Рис.В-1

Рис.В-2

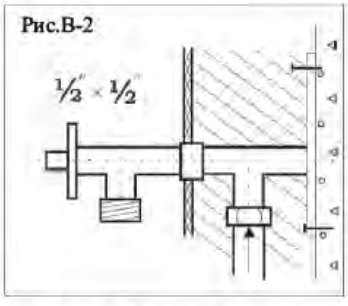

! ***В техническом шкафу устанавливаются редукторы давления Рраб.= 2-5 атм. В техническом шкафу устанавливаются промывочные фильтры***

Ⓒ **-Выводы электропитания.**

В электрощитке дополнительно устанавливаются:

1.**Устройство защитного отключения (УЗО) 25А с током утечки 30 мА**

2. **Автоматический выключатель 16А.** ⓒI

От автомататического выключателя проложить кабель **безобрывный** сечением 3*2,5 кв.мм. Свободный конец кабеля выходящий из стены 2 метра.

3. **Автоматический выключатель 16А.** ⓒII

От автомататического выключателя проложить кабель **безобрывный** сечением 3*2,5 кв.мм. Свободный конец кабеля выходящий из стены 2 метра.